RCINOX

Serbatoi per raccolta condensa e acqua potabile
Condensate collection tanks



La serie RC INOX sono serbatoi per raccolta condensa e di prima raccolta di acqua potabile, realizzati in acciaio inox AISI 316 L. Questo serbatoio trova impiego nello stoccaggio ed il successivo riutilizzo della condensa. Lo spessore maggiorato, nei confronti del prima raccolta, permette una durata adeguata del serbatoio. Il boccaporto, con coperchio non a tenuta, consente ispezioni ed il montaggio degli accessori.

The RC INOX series products are condensate collection tanks made from AISI 316 L stainless steel. This tank is used for storage and subsequent reuse of condensate. The additional thickness compared to primary collection tanks ensure suitable tank life. The inspection opening, with unsealed cover, is used to inspect the tank and assemble the accessories.

CARATTERISTICHE TECNICHE *TECHNICAL FEATURES*	
Costruzione accumulo ***Storage tank construction***	Acciaio inox AISI 316L *Stainless steel AISI 316L*
Isolamento ***Insulated***	Optional: Poliuretano flessibile, conducibilità termica λ = 0.037 W/mk, spessore 50 mm *Optional: Flexible polyurethane, thermal conductivity λ = 0.037 W/mk, 50 mm thick*
Rivestimento esterno ***Outside covering***	PVC accoppiato *Laminated PVC*
Accumulo ***Storage tank***	Pmax atmosferica *atmospheric* Tmax ambiente *enviromnet*
Garanzia ***Warranty***	5 anni *5 years*

RCINOX

lt	**Codice** ***Code***
200	RCINOX0200
300	RCINOX0300
500	RCINOX0500
800	RCINOX0800
1000	RCINOX1000
1500	RCINOX1500
2000	RCINOX2000
2500	RCINOX2500
3000	RCINOX3000
4000	RCINOX4000
5000	RCINOX5000

Listino prezzi accessori e ricambi a pagina 128
Accessories and spare parts price list available at page 128

Prodotti conformi alla direttiva2014/68/UE PED (Art.4 Par.3)
Products complying with the directive 2014/68/UE PED (Art.4 Par.3)

Disegno tecnico *Technical drawing*

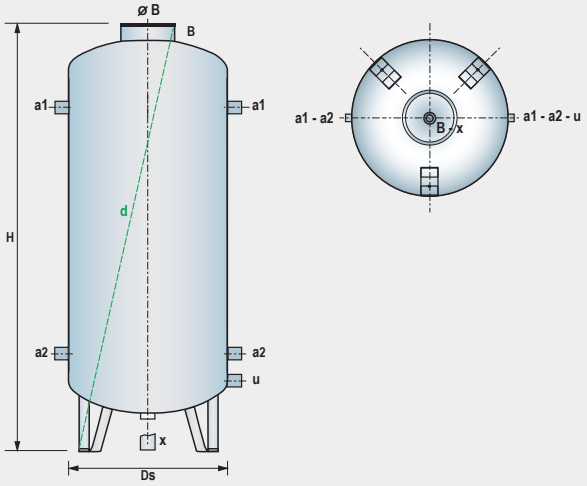

a1-a2	Alimentazione / utilizzo *Supply / usage*
x	Scarico *Drain*
B	Boccaporto *Inspection opening*
u	Servizio *Service*

lt	CONNESSIONI *CONNECTIONS*			
	a1-a2	**u**	**x**	**øB** (mm)
200	G1”-F	G1”-F	-	240
300-500	G1"-F	G1”-F	-	320
800-1000	G1"1/4-F	G1”-F	G1”-F	320
1500	G1”1/4-F	-	G1”1/2-F	400
2000÷3000	G2”-F	-	G1”1/2-F	400
4000÷5000	G2”1/2-F	.	G1”1/2-F	400

lt	DIMENSIONALE *SIZES* (mm)		
	Ds	**H**	**d**
200	450	1310	1355
300	500	1580	1635
500	650	1640	1715
800	790	1680	1775
1000	790	2030	2105
1500	1000	2170	2280
2000	1100	2490	2605
2500	1200	2550	2675
3000	1250	2750	2795
4000	1400	2880	3020
5000	1600	2920	3080

CALINOX

Bollitori con serpentino spiroidale fisso
Storage tanks with fixed spiral coil



La serie CAL INOX sono bollitori per la produzione e l'accumulo di acqua calda sanitaria realizzati in acciaio inox AISI 316 L.
Le spire inferiori dello scambiatore arrivano fino alla parte più bassa del bollitore riscaldando cosi una maggiore quantità di acqua.

The CAL INOX series products are storage cylinders for the production and storage of domestic hot water made from AISI 316 L stainless steel.
The bottom coil of the heat exchanger runs down to the bottom of the storage tank, thus heating a higher volume of water.

CARATTERISTICHE TECNICHE *TECHNICAL FEATURES*	
Costruzione accumulo ***Storage tank construction***	Acciaio inox AISI 316L *Stainless steel AISI 316L*
Isolamento ***Insulated***	Poliuretano flessibile, conducibilità termica λ = 0.037 W/mk, spessore 50 mm *Flexible polyurethane, thermal conductivity λ = 0.037 W/mk, 50 mm thick*
Rivestimento esterno ***Outside covering***	PVC accoppiato *Laminated PVC*
Accumulo ***Storage tank***	Pmax 6 bar - Tmax 80°C
Scambiatore ***Heat exchanger***	Pmax 12 bar - Tmax 110°C
Accessori di serie ***Standard accessories***	Flangia d'ispezione *Inspection flange*
Garanzia ***Warranty***	5 anni *5 years*

CALINOX

Isolamento flessibile spessore **50 mm**
*Flexible insulation **50 mm** thick*

lt	Codice *Code*
200	CALINOX0200C
300	CALINOX0300C
500	CALINOX0500C
800	CALINOX0800C
1000	CALINOX1000C
1500	CALINOX1500C
2000	CALINOX2000C

Listino prezzi accessori e ricambi a pagina 128
Accessories and spare parts price list available at page 128

Esempio di impianto ***Example of a system***

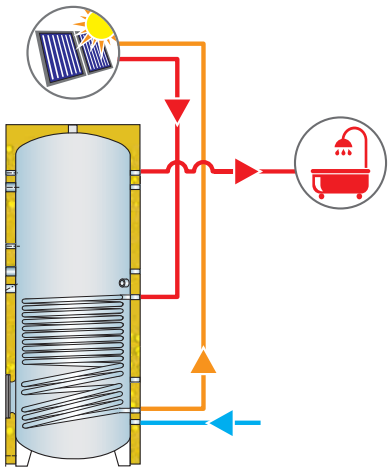

Prodotti conformi alla direttiva2014/68/UE PED (Art.4 Par.3)
Products complying with the directive 2014/68/UE PED (Art.4 Par.3)

Uso: acqua calda sanitaria
Use: domestic hot water

Abbinabile con:
Combined with:

Disegno tecnico *Technical drawing*

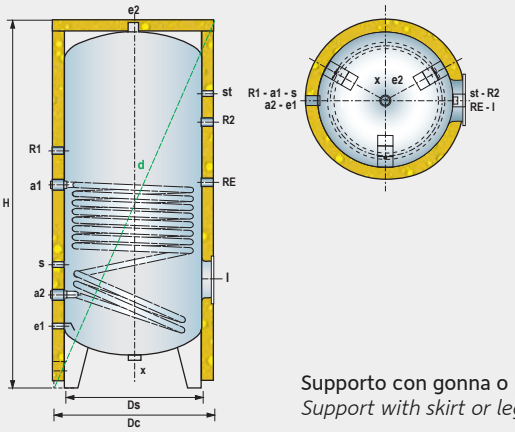

Supporto con gonna o piedi
Support with skirt or leg

a1-a2	Entrata / uscita scambiatore *Heat exchanger inlet / outlet*
e1	Entrata acqua sanitaria / scarico *Domestic water inlet / drain*
e2	Uscita acqua sanitaria *Primary circuit outlet*
s	Attacco sonda *Probe fitting*
RE	Attacco resistenza elettrica / Ricircolo *Electric heater fitting / Ricirculation*
R1-R2	Servizio *Service*
st	Attacco termometro *Thermometer*
x	Scarico *Drain*
l	Flangia d'ispezione *Inspection flanges*

lt	CONNESSIONI *CONNECTIONS*								
	a1-a2	**e1-e2**	**s**	**RE**	**R1**	**R2**	**st**	**x**	**l**
200÷500	G1"-F	G1"-F	G 1/2"-F	G1"1/2-F	G 1/2"-F	G1"1/4-F	G 1/2"-F	-	Øi120 Øe180
800-1000	G1"-F	G1"1/2-F	G 1/2"-F	G1"1/2-F	G1"-F	G1"1/4-F	G 1/2"-F	G1"-F	Øi120 Øe180
1500-2000	G1"-F	G2"-F	G 1/2"-F	G1"1/2-F	G1"-F	G1"1/4-F	G 1/2"-F	G1"-F	Øi220 Øe290

lt	DIMENSIONALE *SIZES* (mm)			
	Ds	**Dc**	**H**	**d**
200	450	550	1290	1405
300	500	600	1580	1690
500	650	750	1630	1794
800	790	890	1735	1950
1000	790	890	2080	2265
1500	1000	1100	2115	2384
2000	1100	1200	2535	2805

PRESTAZIONI *PERFORMANCE*				
lt	m²	lt	KW	l/h
200	1.00	6.9	21,5	559
300	1.50	9.6	32,2	838
500	2.10	14.6	45,0	1175
800	2.70	19.0	56,0	1510
1000	3.00	21.0	64,4	1677
1500	3.70	26.5	79,4	2068
2000	5.00	34.7	108,0	2796

Prestazioni calcolate ipotizzando le temperature di ingresso/uscita circuito primario 80/70° C, secondario 10°/45° C ed una temperatura di accumulo di 60° C.
Performance calculated assuming a primary circuit inlet/outlet temperature of 80/70°C, secondary in/out 10°/45°C and a storage temperature of 60°C.

lt — Capacità accumulo (lt.) *Storage tank capacity (lt.)*	m² — Superficie di scambio (m²) *Heat exchanger surface (m²)*	lt — Contenuto acqua scambiatore (lt.) *Heat exchangercapacity (lt.)*
KW — Potenza di scambio (Kw) *Heat exchanger power (Kw)*	l/h — Portata ACS (l/h) *DHW flow-rate (l/h)*	

SOLINOX

Bollitori solari con doppio serpentino spiroidale fisso
Solar storage tanks with double fixed spiral coil



La serie SOL INOX sono bollitori per la produzione e l'accumulo di acqua calda sanitaria realizzati in acciaio inox AISI 316 L.
Il doppio scambiatore permette di utilizzare, oltre alla caldaia tradizionale, una fonte di energia alternativa quale quella solare ma non solo. Lo scambiatore inferiore si sviluppa fino alla parte più bassa del bollitore riscaldando così una maggiore quantità di acqua.

The SOL INOX series products are storage tanks for the production and storage of domestic hot water made from AISI 316 L stainless steel. These feature a fixed heat exchanger with a large surface area and high capacity, making them ideal for the production of hot water. The double heat exchanger allows an alternative energy source to be used in addition to a normal boiler.

CARATTERISTICHE TECNICHE *TECHNICAL FEATURES*	
Costruzione accumulo ***Storage tank construction***	Acciaio inox AISI 316L *Stainless steel AISI 316L*
Isolamento ***Insulated***	Poliuretano flessibile, conducibilità termica λ = 0.037 W/mk, spessore 50 mm *Flexible polyurethane, thermal conductivity λ = 0.037 W/mk, 50 mm thick*
Rivestimento esterno ***Outside covering***	PVC accoppiato *Laminated PVC*
Accumulo ***Storage tank***	Pmax 6 bar - Tmax 80°C
Scambiatore ***Heat exchanger***	Pmax 12 bar - Tmax 110°C
Accessori di serie ***Standard accessories***	Flangia d'ispezione *Inspection flange*
Garanzia ***Warranty***	5 anni *5 years*

SOLINOX

Isolamento flessibile spessore **50 mm**
*Flexible insulation **50 mm** thick*

lt	Codice *Code*
200	SOLINOX0200C
300	SOLINOX0300C
500	SOLINOX0500C
800	SOLINOX0800C
1000	SOLINOX1000C
1500	SOLINOX1500C
2000	SOLINOX2000C

Listino prezzi accessori e ricambi a pagina 128
Accessories and spare parts price list available at page 128

Esempio di impianto ***Example of a system***

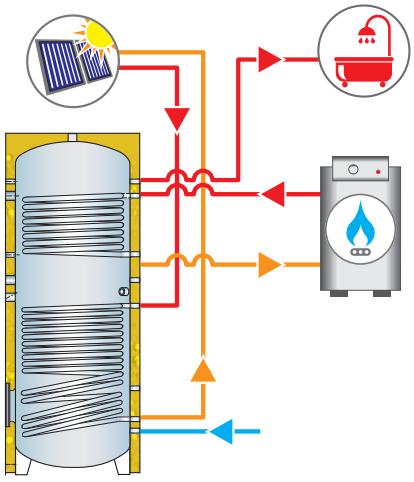

Prodotti conformi alla direttiva2014/68/UE PED (Art.4 Par.3)
Products complying with the directive 2014/68/UE PED (Art.4 Par.3)

Uso: acqua calda sanitaria
Use: domestic hot water

Abbinabile con:
Combined with:

Disegno tecnico *Technical drawing*

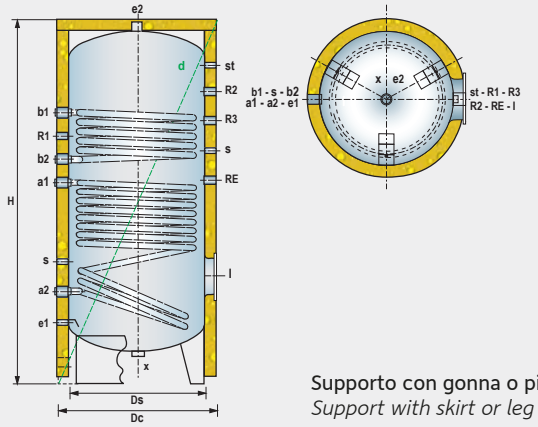

Supporto con gonna o piedi
Support with skirt or leg

a1-a2	Entrata / uscita scambiatore *Heat exchanger inlet / outlet*
b1-b2	Entrata / uscita scambiatore integrato *Additional heat exchanger inlet / outlet*
e1	Entrata acqua sanitaria / scarico *Domestic water inlet / drain*
e2	Uscita acqua sanitaria *Primary circuit outlet*
s	Attacco sonda *Probe fitting*
RE	Attacco resistenza elettrica / Ricircolo *Electric heater fitting / Ricirculation*
R1-R2-R3	Servizio *Service*
st	Attacco termometro *Thermometer*
x	Scarico *Drain*
l	Flangia d'ispezione *Inspection flanges*

lt	CONNESSIONI *CONNECTIONS*										
	a1-a2	**b1-b2**	**e1-e2**	**s**	**RE**	**R1**	**R2**	**R3**	**st**	**x**	**l**
200÷500	G1"-F	G1"-F	G1"-F	G 1/2"-F	G1"1/2-F	G 1/2"-F	G1"1/4-F	-	G 1/2"-F	-	Øi120 Øe180
800-1000	G1"-F	G1"-F	G1"1/2-F	G 1/2"-F	G1"1/2-F	G1"-F	-	G1"1/4-F	G 1/2"-F	G1"-F	Øi120 Øe180
1500-2000	G1"-F	G1"-F	G2"-F	G 1/2"-F	G1"1/2-F	G1"-F	-	G1"1/4-F	G 1/2"-F	G1"-F	Øi220 Øe290

lt	DIMENSIONALE *SIZES* (mm)			
	Ds	**Dc**	**H**	**d**
200	450	550	1290	1405
300	500	600	1580	1690
500	650	750	1630	1794
800	790	890	1735	1950
1000	790	890	2080	2265
1500	1000	1100	2115	2384
2000	1100	1200	2535	2805

PRESTAZIONI *PERFORMANCE*								
	Scambiatore inferiore *Bottom heat exchanger*				**Scambiatore superiore** *Top heat exchanger*			
	m²	lt	KW	l/h	m²	lt	KW	l/h
200	1.00	6.9	21,5	559	0.60	3.6	13,0	335
300	1.50	9.6	32,2	838	1.00	6.5	21.4	559
500	2.10	14.6	45,0	1175	1.20	8.0	25.7	670
800	2.70	19.0	56,0	1510	1.50	10.6	32.1	838
1000	3.00	21.0	64,4	1677	1.90	13.5	40.7	1062
1500	3.70	26.5	79,4	2068	2.30	16.3	49.4	1285
2000	5.00	34.7	108,0	2796	3.00	21.3	64.4	1677

Prestazioni calcolate ipotizzando le temperature di ingresso/uscita circuito primario 80/70° C, secondario 10°/45° C ed una temperatura di accumulo di 60° C.
Performance calculated assuming a primary circuit inlet/outlet temperature of 80/70°C, secondary in/out 10°/45°C and a storage temperature of 60°C.

lt — Capacità accumulo (lt.) *Storage tank capacity (lt.)*	m² — Superficie di scambio (m²) *Heat exchanger surface (m²)*	lt — Contenuto acqua scambiatore (lt.) *Heat exchangercapacity (lt.)*
KW — Potenza di scambio (Kw) *Heat exchanger power (Kw)*	l/h — Portata ACS (l/h) *DHW flow-rate (l/h)*	

216INOX

Accumulatori d'acqua calda
Hot water storage tanks



La serie 216 INOX sono accumulatori per acqua calda sanitaria realizzati in acciaio inox AISI 316 L.
L'accumulo termico viene utilizzato per lo stoccaggio di acqua calda sanitaria proveniente, tipicamente, da scambiatori a piastre.

The 216 INOX series products are domestic hot water storage tanks made from AISI 316 L stainless steel.
The storage tank is used to store domestic hot water typically coming from plate heat exchangers.

CARATTERISTICHE TECNICHE *TECHNICAL FEATURES*	
Costruzione accumulo ***Storage tank construction***	Acciaio inox AISI 316L *Stainless steel AISI 316L*
Isolamento ***Insulated***	Poliuretano flessibile, conducibilità termica λ = 0.037 W/mk, spessore 50 mm *Flexible polyurethane, thermal conductivity λ = 0.037 W/mk, 50 mm thick*
Rivestimento esterno ***Outside covering***	PVC accoppiato *Laminated PVC*
Accumulo ***Storage tank***	Pmax 6 bar - Tmax 80°C
Garanzia ***Warranty***	5 anni *5 years*

216INOX

Isolamento flessibile spessore **50 mm**
*Flexible insulation **50 mm** thick*

lt	Codice *Code*
300	216INOX0300C
500	216INOX0500C
800	216INOX0800C
1000	216INOX1000C
1500	216INOX1500C
2000	216INOX2000C
2500	216INOX2500C
3000	216INOX3000C
4000	216INOX4000C
5000	216INOX5000C

Esempio di impianto ***Example of a system***

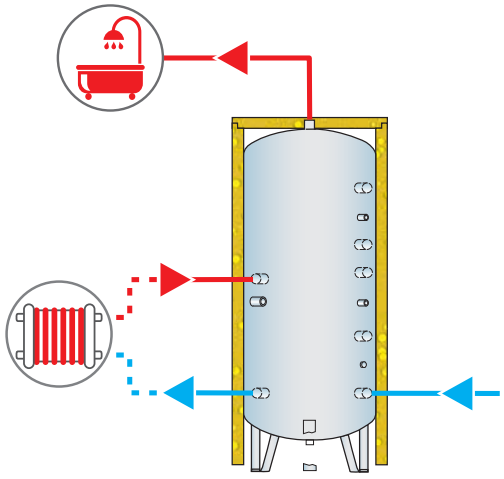

Listino prezzi accessori e ricambi a pagina 128
Accessories and spare parts price list available at page 128

Prodotti conformi alla direttiva2014/68/UE PED (Art.4 Par.3)
Products complying with the directive 2014/68/UE PED (Art.4 Par.3)

Uso: acqua calda sanitaria
Use: domestic hot water

Abbinabile con:
Combined with:

Disegno tecnico *Technical drawing*

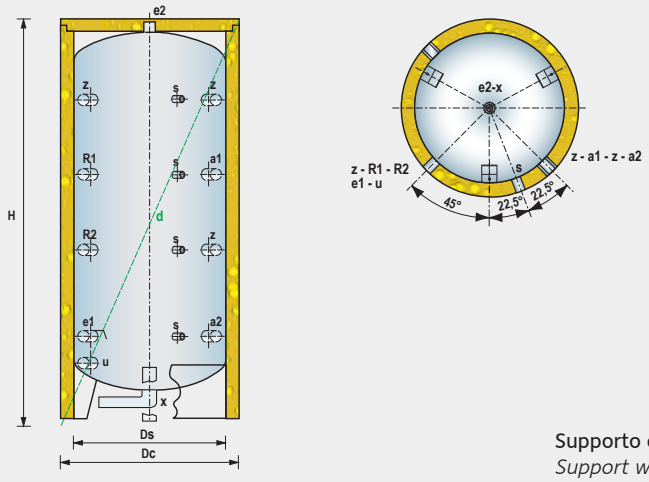

Supporto con gonna o piedi
Support with skirt or leg

a1-a2	Entrata/uscita scambiatore esterno *External heat exchanger inlet/outlet*
e1	Entrata acqua sanitaria *Domestic water inlet*
e2	Uscita acqua sanitaria *Primary circuit outlet*
s	Attacco sonda *Probe fitting*
R1-R2	Attacco resistenza elettrica / ricircolo *Electric heater fitting / ricirculation*
z	Servizio *Service*
u	Scarico / Servizio *Drain / Service*
x	Scarico *Drain*
GR	Gruppo di scarico *Drain assembly*

lt	CONNESSIONI *CONNECTIONS*								
	a1-a2	**e1-e2**	**s**	**u**	**z**	**R1**	**R2**	**x**	**GR**
300-500	G1"1/4-F	G1"1/4-F	G 1/2"-F	G1"-F	G1"1/4-F	G1"1/2-F	G1"1/4-F	-	-
800-1000	G1"1/4-F	G1"1/2-F	G 1/2"-F	G1"-F	G1"1/4-F	G1"1/2-F	G1"1/4-F	G1"-F	-
1500	G1"1/4-F	G2"-F	G 1/2"-F	G1"-F	G1"1/4-F	G1"1/2-F	G1"1/4-F	G1"-F	-
2000-2500	G1"1/4-F	G2"-F	G 1/2"-F	-	G1"1/4-F	G1"1/2-F	G1"1/4-F	-	G1"-F
3000÷5000	G1"1/4-F	G3"-F	G 1/2"-F	-	G1"1/4-F	G1"1/2-F	G1"1/4-F	-	G1"-F

lt	DIMENSIONALE *SIZES* (mm)			
	Ds	**Dc**	**H**	**d**
300	500	600	1580	1690
500	650	750	1630	1794
800	790	890	1735	1950
1000	790	890	2080	2262
1500	1000	1100	2115	2384
2000	1100	1200	2535	2805
2500	1200	1300	2595	2902
3000	1250	1350	2795	3104
4000	1400	1500	2925	3287
5000	1600	1700	2955	3409

EVPXINOX

Bollitori con scambiatore estraibile
Storage tanks with removable heat exchanger



La serie EVPX INOX sono bollitori per la produzione e l'accumulo di acqua calda sanitaria realizzati in acciaio inox AISI 316 L.
Gli scambiatori di calore sono a fascio tubiero estraibile, con tubi in acciaio inossidabile mandrinati su piastra in acciaio. Una grande potenzialità di scambio unita a perdite di carico trascurabili li rendono il compromesso ideale fra potenza installata e volume d'acqua calda accumulato, sono ideali per impianti sanitari ove il prelievo di acqua calda raggiunge punte di richiesta elevate (centri sportivi, ospedali, piscine, impianti civili centralizzati,...).

The EVPX INOX series products are storage tanks for the production and storage of domestic hot water made from AISI 316 L stainless steel. The heat exchangers used are removable U-shaped tube bundles.
These stand out for their high heat exchange capacity with low pressure drop.
These storage tanks represent the best compromise between installed power and volume of hot water stored, making them ideal for connection to domestic hot water systems where delivery of hot water has very high peaks (sports centres, hospitals, swimming pools, centralised residential systems, etc.).

CARATTERISTICHE TECNICHE *TECHNICAL FEATURES*	
Costruzione accumulo ***Storage tank construction***	Acciaio inox AISI 316L *Stainless steel AISI 316L*
Isolamento ***Insulated***	Poliuretano flessibile, conducibilità termica λ = 0.037 W/mk, spessore 50 mm *Flexible polyurethane, thermal conductivity λ = 0.037 W/mk, 50 mm thick*
Rivestimento esterno ***Outside covering***	PVC accoppiato *Laminated PVC*
Accumulo ***Storage tank***	Pmax 6 bar - Tmax 80°C
Scambiatore ***Heat exchanger***	Pmax 12 bar - Tmax 110°C
Garanzia ***Warranty***	5 anni *5 years*

EVPX

Isolamento flessibile spessore **50 mm**
*Flexible insulation **50 mm** thick*

lt	**Codice** *Code*
300	EVPXINOX0300C
500	EVPXINOX0500C
800	EVPXINOX0800C
1000	EVPXINOX1000C
1500	EVPXINOX1500C
2000	EVPXINOX2000C
2500	EVPXINOX2500C
3000	EVPXINOX3000C
4000	EVPXINOX4000C
5000	EVPXINOX5000C

Listino prezzi accessori e ricambi a pagina 128
Accessories and spare parts price list available at page 128

Esempio di impianto *Example of a system*

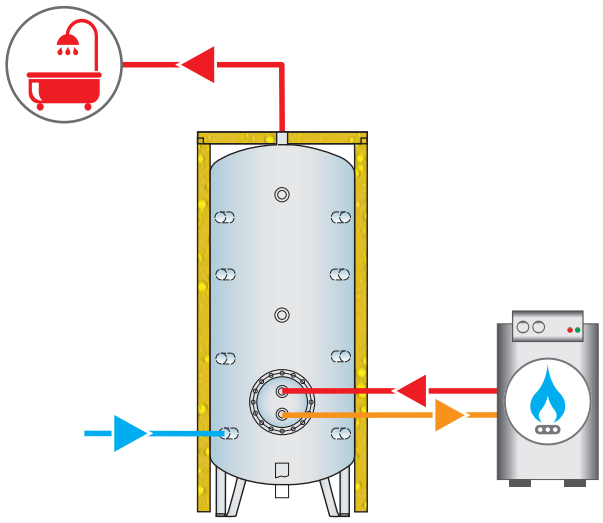

Prodotti conformi alla direttiva2014/68/UE PED (Art.4 Par.3)
Products complying with the directive 2014/68/UE PED (Art.4 Par.3)

Uso: acqua calda sanitaria
Use: domestic hot water

Abbinabile con:
Combined with:

Disegno tecnico *Technical drawing*

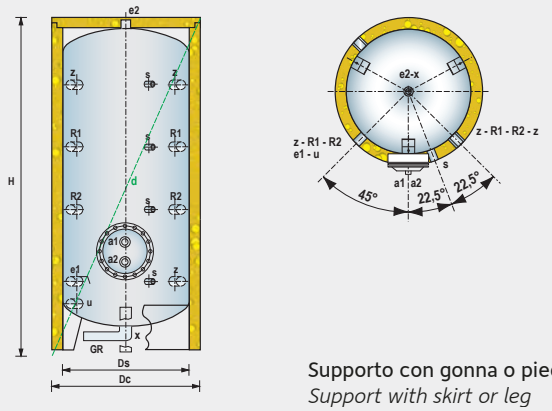

Supporto con gonna o piedi
Support with skirt or leg

a1-a2	Entrata/uscita scambiatore esterno *External heat exchanger inlet/outlet*
e1	Entrata acqua sanitaria *Domestic water inlet*
e2	Uscita acqua sanitaria *Primary circuit outlet*
s	Attacco sonda *Probe fitting*
R1-R2	Attacco resistenza elettrica / ricircolo *Electric heater fitting / ricirculation*
z	Servizio *Service*
u	Scarico / Servizio *Drain / Service*
x	Scarico *Drain*
GR	Gruppo di scarico *Drain assembly*

lt	CONNESSIONI *CONNECTIONS*								
	a1-a2	**e1-e2**	**s**	**u**	**z**	**R1**	**R2**	**x**	**GR**
300-500	G1"-F	G1"1/4-F	G 1/2"-F	G1"-F	G1"1/4-F	G1"1/2-F	G1"1/4-F	-	-
800-1000	G2"-F	G1"1/2-F	G 1/2"-F	G1"-F	G1"1/4-F	G1"1/2-F	G1"1/4-F	G1"-F	-
1500	G2"-F	G2"-F	G 1/2"-F	G1"-F	G1"1/4-F	G1"1/2-F	G1"1/4-F	G1"-F	-
2000-2500	G2"-F	G2"-F	G 1/2"-F	-	G1"1/4-F	G1"1/2-F	G1"1/4-F	-	G1"-F
3000÷5000	G2"-F	G3"-F	G 1/2"-F	-	G1"1/4-F	G1"1/2-F	G1"1/4-F	-	G1"-F

lt	DIMENSIONALE *SIZES* (mm)			
	Ds	**Dc**	**H**	**d**
300	500	600	1580	1690
500	650	750	1630	1794
800	790	890	1735	1950
1000	790	890	2080	2262
1500	1000	1100	2115	2384
2000	1100	1200	2535	2805
2500	1200	1300	2595	2902
3000	1250	1350	2795	3104
4000	1400	1500	2925	3287
5000	1600	1700	2955	3409

PRESTAZIONI *PERFORMANCE*				
lt	**m²**	**lt**	**KW**	**l/h**
300	0.75	3,8	14.6	381
500	1	4,7	19.6	508
800	1.5	7,7	29.4	762
1000	2	9.5	39	1016
1500	3	13	58.5	1525
2000	4	17.2	78	2033
2500	5	20.8	97.5	2541
3000	6	24.8	117	3049
4000	8	31.4	156	4065
5000	10	34.3	195	5082

Prestazioni calcolate ipotizzando le temperature di ingresso/uscita circuito primario 80/70° C, secondario 10°/45° C ed una temperatura di accumulo di 60° C.
Performance calculated assuming a primary circuit inlet/outlet temperature of 80/70°C, secondary in/out 10°/45°C and a storage temperature of 60°C.

218INOX

Serbatoi inerziali per impianti di refrigerazione e riscaldamento
Storage tanks for cooling and heating systems



La serie 218 INOX sono accumulatori per acqua refrigerata e riscaldamento realizzati in acciaio inox.
Funzionano in collegamento con impianti di condizionamento e riscaldamento allo scopo di aumentarne il volano termico e diminuire il numero di avviamenti del gruppo frigorifero.

The 218 INOX series products are chilled water storage tanks made from stainless steel.
These are used in air-conditioning systems for increasing thermal inertia and reducing the number of start-ups of the chillers.

CARATTERISTICHE TECNICHE *TECHNICAL FEATURES*	
Costruzione accumulo ***Storage tank construction***	Acciaio inox AISI 316L *Stainless steel AISI 316L*
Isolamento ***Insulated***	100÷1000 lt. Poliuretano rigido iniettato, conducibilità termica λ = 0.023 W/mk, spessore 25 mm 1500÷5000 lt. Anticondensa, spessore 20 mm *100÷1000 lt. Injected rigid polyurethane, thermal conductivity λ = 0.023 W/mk, 25 mm thick* *1500÷5000 lt. Anti-sweat insulation, 20 mm thick*
Rivestimento esterno ***Outside covering***	PVC accoppiato *Laminated PVC*
Accumulo ***Storage tank***	Pmax 6 bar - Tmax 80°C
Garanzia ***Warranty***	5 anni *5 years*

218INOX

lt	**Codice** ***Code***
100	218INOX0100C
200	218INOX0200C
300	218INOX0300C
500	218INOX0500C
800	218INOX0800C
1000	218INOX1000C
1500	218INOX1500C
2000	218INOX2000C
3000	218INOX3000C
4000	218INOX4000C
5000	218INOX5000C

Esempio di impianto ***Example of a system***

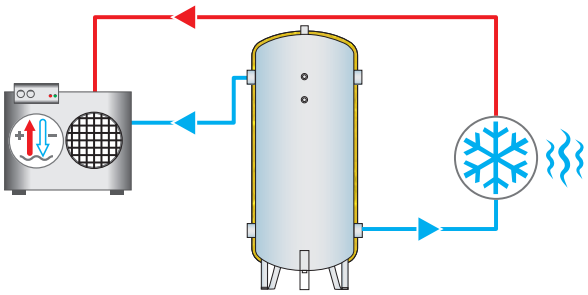

Listino prezzi accessori e ricambi a pagina 128
Accessories and spare parts price list available at page 128

Prodotti conformi alla direttiva2014/68/UE PED (Art.4 Par.3)
Products complying with the directive 2014/68/UE PED (Art.4 Par.3)

Disegno tecnico *Technical drawing*

100÷1000 lt.

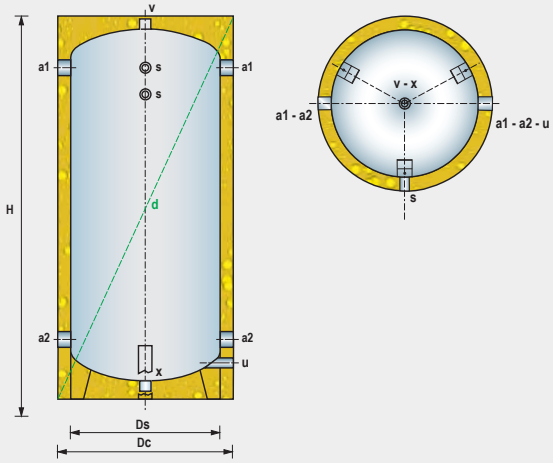

1500÷5000 lt.

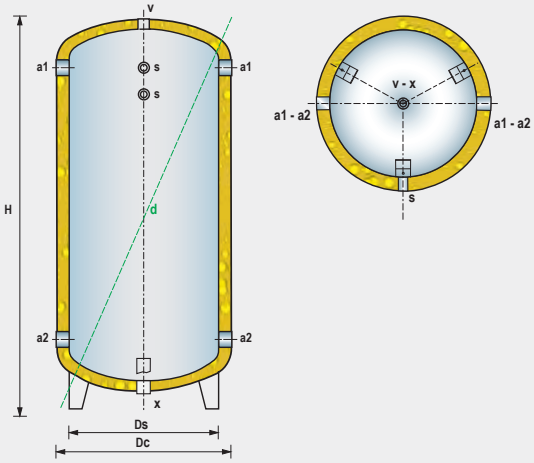

a1-a2	Alimentazione / utilizzo *Supply / usage*	**s**	Attacco sonda *Probe fitting*	**u**	Servizio / Scarico *Service / Drain*
v	Sfiato *Vent*	**x**	Scarico *Drain*		

lt	**CONNESSIONI** *CONNECTIONS*				
	a1-a2	**v**	**s**	**u**	**x**
100-200	G1"1/2-F	G1"1/4-F	G 1/2"-F	G1"-F	-
300	G2"-F	G1"1/4-F	G 1/2"-F	G1"-F	-
500	G3"-F	G1"1/4-F	G 1/2"-F	G1"-F	-
800-1000	G3"-F	G1"1/2-F	G 1/2"-F	G1"-F	G1"-F
1500-2000	G3"-F	G1"1/2-F	G 1/2"-F	-	G1"1/2-F
3000÷5000	G4"-F	G1"1/2-F	G 1/2"-F	-	G1"1/2-F

lt	**DIMENSIONALE** *SIZES* (mm)			
	Ds	**Dc**	**H**	**d**
100	400	450	890	1000
200	450	500	1290	1385
300	500	550	1570	1665
500	650	710	1625	1775
800	790	850	1660	1865
1000	790	850	2005	2180
1500	1000	1060	2140	2200
2000	1100	1160	2460	2520
3000	1250	1310	2720	2790
4000	1400	1460	2850	2935
5000	1600	1660	2880	2990

ANODO/I CORRENTE IMPRESSA *IMPRESSED CURRENT PROTECTION*



Codice *Code*	Caratteristiche *Features*	Abbinabile con *Combined with*			
		CALINOX	**SOL**INOX	**216**INOX	**EVPX**INOX
KITACI01	200÷800 lt.	✓	✓	✓	✓
KITACI02	1000÷1500 lt.	✓	✓	✓	✓
KITACI03	2000÷5000 lt.	✓	✓	✓	✓

QUADRO DI COMANDO ELETTRONICO *ELECTRONIC CONTROL PANEL KIT*



Codice *Code*	Caratteristiche *Features*	Abbinabile con *Combined with*			
		CALINOX	**SOL**INOX	**216**INOX	**EVPX**INOX
2301015	Kit completo Complete kit	✗	✗	✓	✓
SC01	Scheda elettronica *Electronic board*	✗	✗	✓	✓
SND01	Sonda temp. NTC *NTC temp. probes*	✗	✗	✓	✓

RESISTENZE ELETTRICHE *ELECTRIC HEATERS*



Codice *Code*	Caratteristiche *Features*
0409057	2Kw - 1 1/4" - 300mm - 230 V
0409058	3Kw - 1 1/4" - 370mm - 230 V
0409059	4Kw - 1 1/4" - 370mm - 230 V
0409060	4Kw - 2" - 620mm - 380 V
0409061	5Kw - 2" - 620mm - 380 V
0409062	6Kw - 2" - 730mm - 380 V
0409063	7Kw - 2" - 730mm - 380 V
0409064	8Kw - 2" - 730mm - 380 V
0409065	9Kw - 2" - 730mm - 380 V
0409066	10Kw - 2" - 920mm - 380 V
0409067	12Kw - 2" - 920mm - 380 V

RESISTENZE ELETTRICHE CON TERMOSTATO *ELECTRIC HEATERS WITH TERMOSTAT*



Codice *Code*	Caratteristiche *Features*
0409068	2Kw - 1 1/4" - 300mm - 230 V
0409069	3Kw - 1 1/4" - 370mm - 230 V
0409070	4Kw - 1 1/4" - 370mm - 230 V
0409071	4Kw - 2" - 620mm - 380 V
0409072	5Kw - 2" - 620mm - 380 V
0409073	6Kw - 2" - 730mm - 380 V
0409074	7Kw - 2" - 730mm - 380 V
0409075	8Kw - 2" - 730mm - 380 V
0409076	9Kw - 2" - 730mm - 380 V
0409077	10Kw - 2" - 920mm - 380 V
0409078	12Kw - 2" - 920mm - 380 V

Resistenza elettrica con protezione IP40.
Termostato di sicurezza regolabile con protezione IP55.

Electric heater with IP40 protection.
Security thermostat with IP55 protection

Disegno scambiatore a piastre *Plate heat exchanger technical drawing*

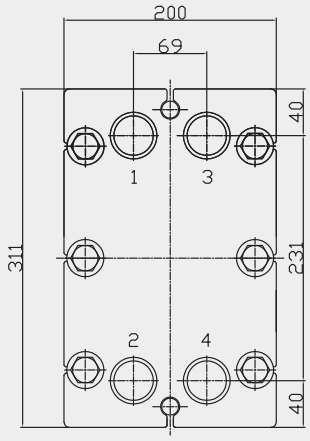

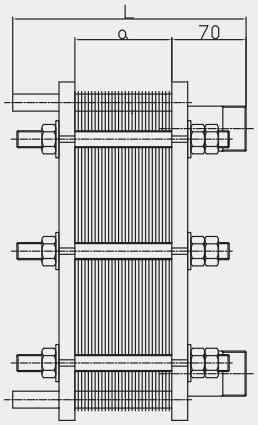

CONNESSIONI ***CONNECTIONS***
G 1" 1/4

1. Ingresso primario
   primary inlet
2. Uscita primario
   primary outlet
3. Uscita secondario
   secondary outlet
4. Ingresso secondario
   secondary inlet

PRESTAZIONI *PERFORMANCE*						
N°	**Cond. 1**			**Cond. 2**		
	KW	1 l/h	2 l/h	KW	1 l/h	2 l/h
11	36	1258	850	32	1387	840
15	58	1998	1350	51	2204	1340
19	77	2664	1800	68	2933	1780
23	98	3367	2275	86	3711	2250
25	108	3737	2525	96	4119	2500
27	125	4292	2900	110	4730	2870
31	143	4921	3325	126	5427	3300
33	161	5550	3750	142	6115	3700
37	178	6142	4150	157	6775	4100

Condizioni di funzionamento:
Cond. 1. Temperatura di ingresso/uscita circuito primario di 80/55°C e di ingresso/uscita sanitario di 8/45°C
Cond. 2. Temperatura di ingresso/uscita circuito primario di 80/60°C e di ingresso/uscita sanitario di 12/45°C

Operating conditions:
Cond. 1. Primary circuit inlet/outlet temperature 80/55°C and domestic hot water inlet/outlet temperature 8/45°C
Cond. 2. Primary circuit inlet/outlet temperature 80/60°C and domestic hot water inlet/outlet temperature 12/45°C

SCAMBIATORI A PIASTRE ISPEZIONABILI *OPENABLE PLATE HEAT EXCHANGERS*		
N°	**L** (mm)	**Codice** *Code*
11	220	1201128
15	220	1201129
19	220	1201130
23	220	1201131
25	220	1201132
27	220	1201133
31	220	1201134
33	370	1201135
37	370	1201136