APT

Bollitore murale ad intercapedine
Double wall tank



La serie APT sono bollitori murali per la produzione e l'accumulo di acqua calda sanitaria. Installazione in posizione verticale ed orizzontale, indicati per impianti di piccole e medie dimensioni. Lo scambiatore ad intercapedine ha la caratteristica di presentare, sul lato caldaia, perdite di carico estremamente basse e per questo motivo possono essere installati in impianti a circolazione naturale.

The APT series products are tanks for the production and storage of domestic hot water. Designed for vertical or horizontal installation, they are ideal small and medium-sized systems. Double wall heat exchanger features extremely low pressure drop on the boiler side: this unique characteristics makes the APT tanks ideal for use in natural circulation systems.

CARATTERISTICHE TECNICHE *TECHNICAL FEATURES*	
Costruzione accumulo ***Storage tank construction***	Acciaio al carbonio di elevata qualità *High quality carbon steel*
Trattamento interno ***Inside treatment***	Trattamento anticorrosivo VITROFLEX idoneo per acqua uso alimentare secondo le direttive CE, D.M. 174 *VITROFLEX corrosion-proofing suitable for drinking water in accordance with EC directives*
Isolamento ***Insulated***	Poliuretano rigido iniettato, conducibilità termica λ = 0.023 W/mk, spessore 20 mm *Injected rigid polyurethane, thermal conductivity λ = 0.023 W/mK, 20 mm thick*
Rivestimento esterno ***Outside covering***	Lamierino zincato verniciato *Painted galvanised metal sheet*
Accumulo ***Storage tank***	Pmax 6 bar - Tmax 99°C
Scambiatore ***Heat exchanger***	Pmax 3 bar - Tmax 110°C
Accessori di serie ***Standard accessories***	Staffe di fissaggio - Anodo di magnesio *Fastening brackets - Magnesium anode*
Garanzia ***Warranty***	3 anni *3 years*

APT
VITROFLEX
Isolamento rigido spessore **20 mm**
*Rigid insulation **20 mm** thick*

lt	Codice *Code*	m²
100	APT100	0.60
150	APT150	0.90
200	APT200	1.00

Listino prezzi accessori e ricambi a pagina 48
Accessories and spare parts price list available at page 48

Esempio di impianto *Example of a system*

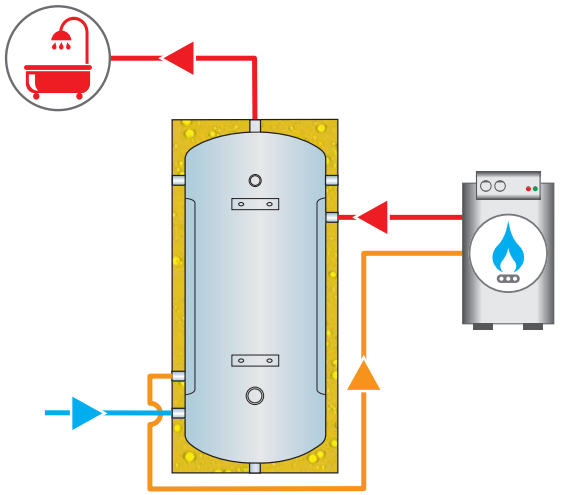

Prodotti conformi alla direttiva 2014/68/UE PED (Art.4 Par.3)
Products complying with the directive 2014/68/UE PED (Art.4 Par.3)

Uso: acqua calda sanitaria
Use: domestic hot water

Abbinabile con:
Combined with:

Disegno tecnico *Technical drawing*

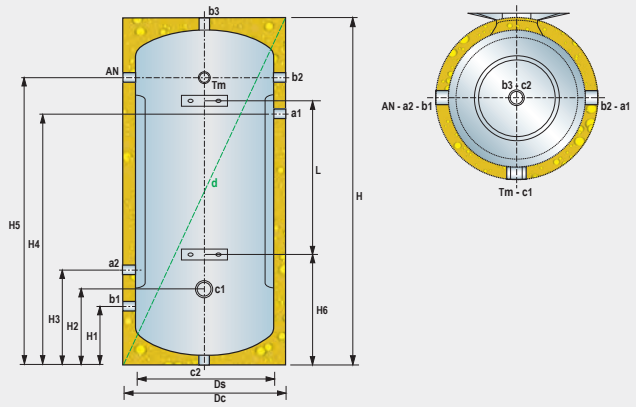

a1	Entrata circuito primario *Primary circuit inlet*
a2	Uscita circuito primario *Primary circuit inlet*
b1	Entrata circuito secondario *Secondary circuit inlet*
b2	**Posizione orizzontale** ***Horizontal installation*** Uscita circuito secondario *Secondary circuit outlet*
b2	**Posizione verticale** ***Vertical installation*** Ricircolo *Ricirculation*
b3	**Posizione orizzontale** ***Horizontal installation*** Ricircolo *Ricirculation*
b3	**Posizione verticale** ***Vertical installation*** Uscita circuito secondario *Secondary circuit outlet*

c1	**Posizione orizzontale** ***Horizontal installation*** Servizio *Service*
c1	**Posizione verticale** ***Vertical installation*** Attacco resistenza elettrica/sonda *Electric heater fitting/probe*
c2	**Posizione orizzontale** ***Horizontal installation*** Attacco resistenza elettrica *Electric heater fitting*
c2	**Posizione verticale** ***Vertical installation*** Servizio / Attacco resistenza elettrica *Service / Electric heater fitting*
AN	Anodo *Anode*
Tm	Attacco termometro *Thermometer fitting*

lt	CONNESSIONI *CONNECTIONS*								
	a1	**a2**	**b1**	**b2**	**b3**	**c1**	**c2**	**AN**	**Tm**
100÷200	G3/4"-F	G3/4"-F	G1"-F	G1”-F	G1"1/4-F	G1”1/4-F	G1”1/4-F	G1"-F	G1/2"-F

lt	DIMENSIONALE *SIZES* (mm)											Peso *Weight* (Kg)
	Ds	**Dc**	**H**	**H1**	**H2**	**H3**	**H4**	**H5**	**Staffe** *Brackets*		**d**	
									H6	**L**		
100	400	440	910	190	230	290	620	720	215	485	1010	37
150	450	490	1135	210	245	300	840	930	255	630	1236	49
200	450	490	1435	210	255	325	1115	1230	375	690	1516	63

PRESTAZIONI *PERFORMANCE*						
lt	m²	(1) KW	1 l/h	(2) min	(3) l/h	(3) l/10′
100	0.60	13.0	1153	32	340	102
150	0.90	19.1	1685	33	497	151
200	1.00	22.8	2011	37	593	190

(1) Potenza termica dello scambiatore calcolata ipotizzando una temperatura di ingresso/uscita circuito primario di 80/70°C e di ingresso sanitario di 12°C.
(2) Tempo necessario per innalzare la temperatura dell'acqua in ingresso sanitario, 12°C, alla temperatura di accumulo pari a 60°C.
(3) Quantità di acqua calda sanitaria disponibile alla temperatura di utilizzo di 45°C in continuo o nei primi 10 minuti.

(1) Heat exchanger output calculated assuming a primary circuit inlet/outlet temperature of 80/70°C and a DHW inlet temperature of 12°C.
(2) Time needed to increase the domestic water inlet temperature, 12°C, to the storage temperature of 60°C.
(3) Quantity of domestic hot water available at a delivery temperature of 45°C, continuously or in the first 10 minutes.

lt — Capacità accumulo (lt.) *Storage tank capacity (lt.)*	m² — Superficie di scambio (m²) *Heat exchanger surface (m²)*	KW — Potenza di scambio (Kw) *Heat exchanger power (Kw)*
1 l/h — Portata primario (l/h) *Primary flow-rate (l/h)*	min — Tempo di messa a regime (min.) *TIme to reach temperature (min.)*	l/h — Portata ACS (l/h) *DHW flow-rate (l/h)*
l/10′ — Portata ACS nei primi 10 min. *DHW flow-rate in the first 10 min.*		

SPTE

Bollitore murale con serpentino spiroidale fisso
Storage tank with fixed spiral coil



La serie SPTE sono bollitori murali per la produzione e l'accumulo di acqua calda sanitaria. Indicati per impianti di piccole e medie dimensioni. Lo scambiatore è interno del tipo a serpentino spiroidale fisso ed avendo un'elevata superficie di scambio garantisce un'elevata resa termica sia con installazione verticale a parete che in quella orizzontale.

The SPTE series products are storage tanks for the production and storage of domestic hot water. They are ideal small and medium-sized systems. The heat exchanger is a fixed spiral coil. The heat exchange area guarantees high heat output when the storage cylinder is wall-mounted in both the vertical and horizontal arrangement.

CARATTERISTICHE TECNICHE *TECHNICAL FEATURES*	
Costruzione accumulo ***Storage tank construction***	Acciaio al carbonio di elevata qualità *High quality carbon steel*
Trattamento interno ***Inside treatment***	Vetrificazione a due strati, idoneo per acqua uso alimentare secondo le direttive CE, D.M. 174 *Two layer vitrification suitable for drinking water in accordance with EC directives*
Isolamento ***Insulated***	Poliuretano rigido iniettato, conducibilità termica λ = 0.023 W/mk, 80÷200 lt. spessore 20 mm, 300 lt. spessore 25 mm *Injected rigid polyurethane,* *thermal conductivity λ = 0.023 W/mK, 80÷200 20 mm thick, 300 lt. 25 mm thick*
Rivestimento esterno ***Outside covering***	Lamierino zincato verniciato *Painted galvanised metal sheet*
Accumulo ***Storage tank***	Pmax 8 bar - Tmax 99°C
Scambiatore ***Heat exchanger***	Pmax 12 bar - Tmax 110°C
Accessori di serie ***Standard accessories***	Staffe di fissaggio - Anodo di magnesio *Fastening brackets - Magnesium anode*
Garanzia ***Warranty***	3 anni *3 years*

SPTE

VETRIFICAZIONE
VITRIFICATION
Isolamento rigido spessore **20÷25 mm**
*Rigid insulation **20÷25 mm** thick*

lt	Codice *Code*	m²
80	SPTE80	0.60
100	SPTE100	0.70
150	SPTE150	1.00
200	SPTE200	1.15
300	SPTE300	1.45

Listino prezzi accessori e ricambi a pagina 48
Accessories and spare parts price list available at page 48

Esempio di impianto ***Example of a system***

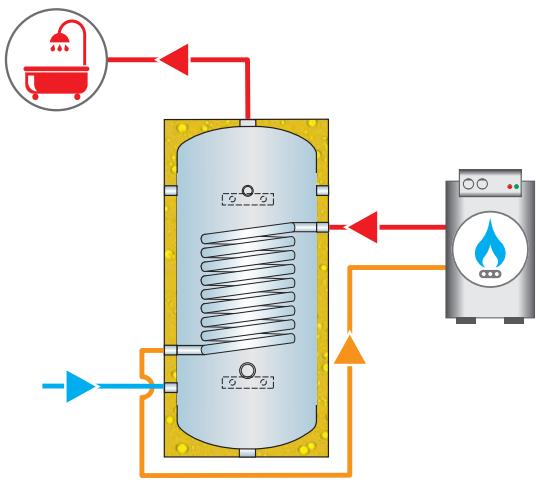

Prodotti conformi alla direttiva 2014/68/UE PED (Art.4 Par.3)
Products complying with the directive 2014/68/UE PED (Art.4 Par.3)

Uso: acqua calda sanitaria
Use: domestic hot water

Abbinabile con:
Combined with:

Disegno tecnico *Technical drawing*

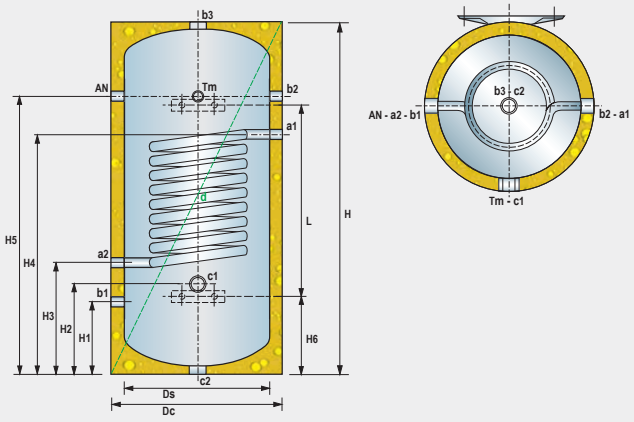

a1	Entrata circuito primario *Primary circuit inlet*
a2	Uscita circuito primario *Primary circuit inlet*
b1	Entrata circuito secondario *Secondary circuit inlet*
b2	**Posizione orizzontale** ***Horizontal installation*** Uscita circuito secondario *Secondary circuit outlet*
b2	**Posizione verticale** ***Vertical installation*** Ricircolo *Ricirculation*
b3	**Posizione orizzontale** ***Horizontal installation*** Ricircolo *Ricirculation*
b3	**Posizione verticale** ***Vertical installation*** Uscita circuito secondario *Secondary circuit outlet*

c1	**Posizione orizzontale** ***Horizontal installation*** Servizio *Service*
c1	**Posizione verticale** ***Vertical installation*** Attacco resistenza elettrica/sonda *Electric heater fitting/probe*
c2	**Posizione orizzontale** ***Horizontal installation*** Attacco resistenza elettrica *Electric heater fitting*
c2	**Posizione verticale** ***Vertical installation*** Servizio / Attacco resistenza elettrica *Service / Electric heater fitting*
AN	Anodo *Anode*
Tm	Attacco termometro *Thermometer fitting*

lt	CONNESSIONI *CONNECTIONS*								
	a1	**a2**	**b1**	**b2**	**b3**	**c1**	**c2**	**AN**	**Tm**
80÷300	G3/4"-F	G3/4"-F	G1"-F	G1”-F	G1"1/4-F	G1”1/4-F	G1”1/4-F	G1"-F	G1/2"-F

lt	DIMENSIONALE *SIZES* (mm)											Peso *Weight* (Kg)
	Ds	**Dc**	**H**	**H1**	**H2**	**H3**	**H4**	**H5**	**Staffe** *Brackets*		**d**	
									H6	**L**		
80	400	440	835	185	230	275	565	655	225	390	949	33
100	400	440	910	190	230	290	620	720	215	485	1011	37
150	450	490	1135	210	255	300	840	930	255	630	1236	49
200	450	490	1435	210	255	325	1115	1230	375	690	1516	59
300	550	600	1375	230	275	320	1060	1150	275	830	1500	74

PRESTAZIONI *PERFORMANCE*						
lt	m^2	(1) KW	l/h	(2) min	(3) l/h	(3) l/10′
80	0.60	15.6	1342	21	407	104
100	0.70	15.6	1342	26	407	113
150	1.00	24.0	2064	25	625	172
200	1.15	31.6	2718	25	824	228
300	1.45	40.0	3440	30	1042	310

(1) Potenza termica dello scambiatore calcolata ipotizzando una temperatura di ingresso/uscita circuito primario di 80/70°C e di ingresso sanitario di 12°C.
(2) Tempo necessario per innalzare la temperatura dell'acqua in ingresso sanitario, 12°C, alla temperatura di accumulo pari a 60°C.
(3) Quantità di acqua calda sanitaria disponibile alla temperatura di utilizzo di 45°C in continuo o nei primi 10 minuti.

(1) Heat exchanger output calculated assuming a primary circuit inlet/outlet temperature of 80/70°C and a DHW inlet temperature of 12°C.
(2) Time needed to increase the domestic water inlet temperature, 12°C, to the storage temperature of 60°C.
(3) Quantity of domestic hot water available at a delivery temperature of 45°C, continuously or in the first 10 minutes.

lt Capacità accumulo (lt.) *Storage tank capacity (lt.)*	m^2 Superficie di scambio (m^2) *Heat exchanger surface (m^2)*	KW Potenza di scambio (Kw) *Heat exchanger power (Kw)*
1 l/h Portata primario (l/h) *Primary flow-rate (l/h)*	min Tempo di messa a regime (min.) *TIme to reach temperature (min.)*	l/h Portata ACS (l/h) *DHW flow-rate (l/h)*
l/10′ Portata ACS nei primi 10 min. *DHW flow-rate in the first 10 min.*		

EVP

Bollitore con scambiatore estraibile
Storage tank with removable heat exchanger



La serie EVP sono bollitori per la produzione e l'accumulo di acqua calda sanitaria. Gli scambiatori di calore sono a fascio tubiero estraibile, con tubi in acciaio inossidabile mandrinati su piastra in acciaio trattata VITROFLEX. Una grande potenzialità di scambio unita a perdite di carico trascurabili li rendono il compromesso ideale fra potenza installata e volume d'acqua calda accumulato, sono ideali per impianti sanitari ove il prelievo di acqua calda raggiunge punte di richiesta elevate (centri sportivi, ospedali, piscine, impianti civili centralizzati,...).

The EVP series products are storage tanks for the production and storage of domestic hot water. The heat exchangers used are removable U-shaped tube bundles, made by stainless steel tubes expanded onto steel plates with VITROFLEX treatment. These storage tanks, with high heat exchange capacity and low pressure drop, represents the best compromise between installed power and volume of hot water stored, making them ideal for connection to domestic hot water systems where delivery of hot water has very high peaks (sports centres, hospitals, swimming pools, centralised residential systems,...).

DOPPIA GAMMA DI ISOLAMENTO
DOUBLE RANGE OF INSULATION

EVP XE ECOFIRE spessore 50 mm
ECOFIRE 50 mm thick

EVP XX ECOFIRE spessore 100 mm
ECOFIRE100 mm thick

CARATTERISTICHE TECNICHE *TECHNICAL FEATURES*		
Costruzione accumulo ***Storage tank construction***	Acciaio al carbonio di elevata qualità *High quality carbon steel*	
Trattamento interno ***Inside treatment***	Trattamento anticorrosivo VITROFLEX idoneo per acqua uso alimentare secondo le direttive CE, D.M. 174 *VITROFLEX corrosion-proofing suitable for drinking water in accordance with EC directives*	
Isolamento ***Insulated***	**EVP** XE	ECOFIRE, conducibilità termica λ = 0.037 W/mk, spessore 50 mm *ECOFIRE, thermal conductivity λ = 0.037 W/mk, 50 mm thick*
	EVP XX	ECOFIRE, conducibilità termica λ = 0.037 W/mk, spessore 100 mm *ECOFIRE, thermal conductivity λ = 0.037 W/mk, 100 mm thick*
Rivestimento esterno ***Outside covering***	PVC accoppiato *Laminated PVC*	
Accumulo ***Storage tank***	Pmax 8 bar - Tmax 99°C	
Scambiatore ***Heat exchanger***	Pmax 12 bar - Tmax 110°C Estraibile acciaio inox *Removable stainless steel*	
Accessori di serie ***Standard accessories***	Anodo/i di magnesio con tester di controllo *Magnesium anode/anodes with tester*	
Garanzia ***Warranty***	3 anni *3 years*	

È disponibile il modello EVP RIBASSATO per installazioni in ambienti con altezza massima utilizzabile di 2.500 mm (vedi pag. 24)
The EVP LOWERED VERSION can be used for installation in rooms where the maximum height available is 2.500 mm (see pag. 24)

Prodotti conformi alla direttiva 2014/68/UE PED (Art.4 Par.3)
Products complying with the directive 2014/68/UE PED (Art.4 Par.3)

Uso: acqua calda sanitaria
Use: domestic hot water

Abbinabile con:
Combined with:

Esempio di impianto *Example of a system*

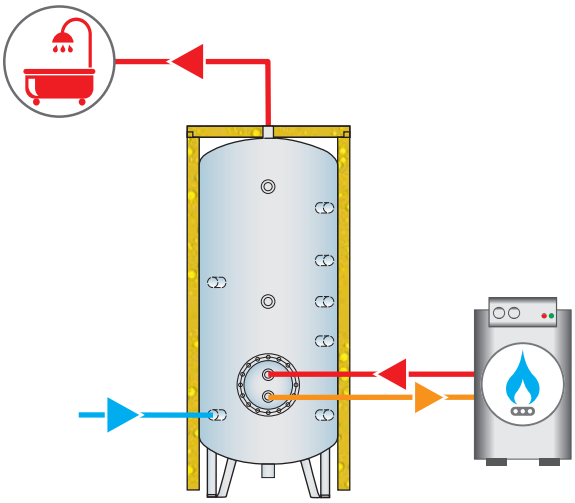

Disegno tecnico *Technical drawing*

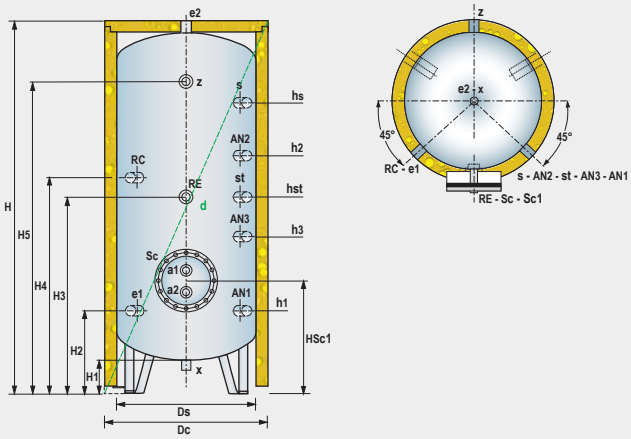

a1	Entrata circuito primario *Primary circuit inlet*	**AN3**	Anodo 300÷800 lt *Anode 300÷800 lt*	**s**	Attacco sonda ausiliaria *Auxiliary probe fitting*
a2	Uscita circuito primario *Primary circuit inlet*	**AN1-AN2**	Anodi 1000÷5000 lt *Anodes 1000÷5000 lt*	**st**	Attacco sonda temperatura *Temperature probe fitting*
e1	Entrata acqua sanitaria *Domestic water inlet*	**RE**	Attacco resistenza elettrica *Electric heater fitting*	**RC**	Ricircolo *Ricirculation*
e2	Uscita acqua sanitaria *Primary circuit outlet*	**Z**	Attacco ausiliario 1500÷5000 *Auxiliary fitting 1500÷5000*	**X**	Scarico *Drain*

lt	CONNESSIONI *CONNECTIONS*										
	a1	a2	e1	e2	AN1÷AN3	RE	Z	s	st	RC	X
300÷500	G1"-F	G1"-F	G1"1/4-F	G1"1/2-F	G1"1/4-F	G2"-F	-	G1/2"-F	G1/2"-F	G1"-F	G1"1/4-F
800÷1000	G2"-F	G2"-F	G1"1/4-F	G1"1/2-F	G1"1/4-F	G2"-F	-	G1/2"-F	G1/2"-F	G1"-F	G1"1/4-F
1500÷5000	G2"-F	G2"-F	G3"-F	G3"-F	G1"1/4-F	G2"-F	G2"-F	G1/2"-F	G1/2"-F	G1"-F	G3"-F

lt	DIMENSIONALE *SIZES* (mm)																Peso *Weight* (Kg)
	Ds	Dc		H	H1	H2	H3	H4	H5	HSc1	Sonde *Probes*		Anodi *Anodes*			d	
		EVPXE	EVPXX								hst	hs	h1	h2	h3		
300	550	650	750	1580	165	390	830	930	-	480	830	1230	-	-	700	1724	75
500	650	750	850	1895	155	410	850	1050	-	500	850	1400	-	-	720	2053	105
800	790	890	990	1940	145	430	1070	1170	-	560	1070	1520	-	-	920	2151	140
1000	790	890	990	2190	145	430	1070	1170	-	610	1070	1670	420	1370	-	2379	160
1500	950	1050	1150	2500	185	485	1110	1310	2135	670	1110	1960	460	1560	-	2719	235
2000	1100	1200	1300	2550	170	495	1220	1520	2145	705	1220	1970	470	1570	-	2827	295
2500	1250	1350	1450	2605	150	520	1245	1545	2170	730	1245	1995	495	1595	-	2943	335
3000	1250	1350	1450	2795	150	520	1245	1695	2370	730	1245	2245	495	1745	-	3113	360
4000	1400	1500	1600	2895	155	570	1285	1735	2410	770	1285	2285	535	1785	-	3270	545
5000	1600	1700	1800	2930	130	585	1300	1750	2425	785	1300	2300	550	1800	-	3398	635

EVP

Bollitore con scambiatore estraibile
Storage tank with removable heat exchanger

PRESTAZIONI *PERFORMANCE*						
lt	m²	KW (1)	1 l/h	min (2)	l/h (3)	l/10′ (3)
300	0.75	27	2322	45	704	254
500	1	32	2752	63	834	366
800	1.5	56	4816	57	1459	607
1000	2	74	6364	54	1929	776
1500	3	94	8084	64	2450	1090
2000	4	150	12900	54	3909	1561
2500	5	174	14964	58	4535	1892
3000	6	200	17200	60	5212	2232
4000	8	289	24854	56	7532	3073
5000	10	336	28896	60	8756	3732

(1) Potenza termica dello scambiatore calcolata ipotizzando una temperatura di ingresso/uscita circuito primario di 80/70°C e di ingresso sanitario di 12°C.
(2) Tempo necessario per innalzare la temperatura dell'acqua in ingresso sanitario, 12°C, alla temperatura di accumulo pari a 60°C.
(3) Quantità di acqua calda sanitaria disponibile alla temperatura di utilizzo di 45°C in continuo o nei primi 10 minuti.

(1) Heat exchanger output calculated assuming a primary circuit inlet/outlet temperature of 80/70°C and a DHW inlet temperature of 12°C.
(2) Time needed to increase the domestic water inlet temperature, 12°C, to the storage temperature of 60°C.
(3) Quantity of domestic hot water available at a delivery temperature of 45°C, continuously or in the first 10 minutes.

TABELLA SCAMBIATORI *HEAT EXCHANGER TABLE*										
lt	**300**	**500**	**800**	**1000**	**1500**	**2000**	**2500**	**3000**	**4000**	**5000**
Di serie *Standard* (m²)	Sc1	Sc1	Sc1	Sc1	Sc1	Sc1	Sc1	Sc1	Sc1	Sc1
	0.75	1	1.5	2	3	4	5	6	8	10
Optional (m²)	1	0.75	2	1.5	1.5	5	4	4	4	4
			3	3	2	6	6	5	5	5
									6	6
										8

DATI SCAMBIATORI *HEAT EXCHANGER DATA*										
m²	**0.75**	**1**	**1.5**	**2**	**3**	**4**	**5**	**6**	**8**	**10**
KW	27	32	56	74	94	150	174	200	289	336
lt	4	5	8.5	10.5	14	19	22	24.8	33	40
Ø mm	300	300	380	380	380	430	430	430	430	430

lt — Capacità accumulo (lt.) *Storage tank capacity (lt.)*	m² — Superficie di scambio (m²) *Heat exchanger surface (m²)*	KW — Potenza di scambio (Kw) *Heat exchanger power (Kw)*
1 l/h — Portata primario (l/h) *Primary flow-rate (l/h)*	min — Tempo di messa a regime (min.) *TIme to reach temperature (min.)*	l/h — Portata ACS (l/h) *DHW flow-rate (l/h)*
l/10′ — Portata ACS nei primi 10 min. *DHW flow-rate in the first 10 min.*	lt — Contenuto acqua scambiatore (lt.) *Heat exchangercapacity (lt.)*	Ø mm — Diametro flangia scambiatore *Heat exchanger diameter flange*

Uso: acqua calda sanitaria
Use: domestic hot water

Abbinabile con:
Combined with:



EVP XE
VITROFLEX
Isolamento flessibile spessore **50 mm**
*Flexible insulation **50 mm** thick*

lt	Codice *Code*	m²
300	EVPXE0300	0.75
500	EVPXE0500	1
800	EVPXE0800	1.5
1000	EVPXE1000	2
1500	EVPXE1500	3
2000	EVPXE2000	4
2500	EVPXE2500	5
3000	EVPXE3000	6
4000	EVPXE4000	8
5000	EVPXE5000	10

EVP XX
VITROFLEX
Isolamento flessibile spessore **100 mm**
*Flexible insulation **100 mm** thick*

lt	Codice *Code*	m²
300	EVPXX0300	0.75
500	EVPXX0500	1
800	EVPXX0800	1.5
1000	EVPXX1000	2
1500	EVPXX1500	3
2000	EVPXX2000	4
2500	EVPXX2500	5
3000	EVPXX3000	6
4000	EVPXX4000	8
5000	EVPXX5000	10

Listino prezzi accessori e ricambi a pagina 48
Accessories and spare parts price list available at page 48

FLAMY A1

Bollitore con scambiatore estraibile IGNIFUGO
FIREPROOF storage tank with removable heat exchanger



La serie **FLAMY A1** sono bollitori per la produzione e l'accumulo di acqua calda sanitaria. L'isolamento totalmente **IGNIFUGO** in classe di reazione al fuoco **A1**, li rende ideali per installazioni in centrali termiche garantendo la massima sicurezza in caso di propagazione di fiamme. Isolamento in lana di roccia di elevato spessore e rivestimento in lamierino di alluminio goffrato. Il copriflangia, le borchie ed il cappello sono anch'essi in materiale totalmente ignifugo. Gli scambiatori di calore sono a fascio tubiero estraibile, con tubi in acciaio inossidabile mandrinati su piastra in acciaio trattata VITROFLEX. I bollitori sono equipaggiati con anodo/i di magnesio e gruppo di scarico.

*The **FLAMY A1** series products are storage tanks for the production and storage of domestic hot water. The totally **FIREPROOF** class fire reaction **A1** insulation, make them ideal for installation in heating system to ensure safety in case of flame propagation. They are totally insulated with high thickness rock wool and coated with sheet of embossed aluminum. The flange cover, the plugs and the lid are also made by fireproof material. The heat exchangers used are removable U-shaped tube bundles, made by stainless steel tubes expanded onto steel plate with VITROFLEX treatment. The storage tanks are equipped with magnesium anode and drain valve.*

CARATTERISTICHE TECNICHE *TECHNICAL FEATURES*	
Costruzione accumulo ***Storage tank construction***	Acciaio al carbonio di elevata qualità *High quality carbon steel*
Trattamento interno ***Inside treatment***	Trattamento anticorrosivo VITROFLEX idoneo per acqua uso alimentare secondo le direttive CE, D.M. 174 *VITROFLEX corrosion-proofing suitable for drinking water in accordance with EC directives*
Isolamento ***Insulated***	**LANA DI ROCCIA**, conducibilità termica λ = 0.037 W/mk, spessore 50 mm ***ROCKWOOL**, thermal conductivity λ = 0.037 W/mk, 50 mm thick*
Rivestimento esterno ***Outside covering***	Lamierino di alluminio goffrato *Embossed aluminium plate*
Accumulo ***Storage tank***	Pmax 8 bar - Tmax 99°C
Scambiatore ***Heat exchanger***	Pmax 12 bar - Tmax 110°C Estraibile acciaio inox *Removable stainless steel*
Accessori di serie ***Standard accessories***	Anodo/i di magnesio - Gruppo di scarico *Magnesium anode/anodes - Drain assembly*
Garanzia ***Warranty***	3 anni *3 years*

Prodotti conformi alla direttiva 2014/68/UE PED (Art.4 Par.3)
Products complying with the directive 2014/68/UE PED (Art.4 Par.3)

Uso: acqua calda sanitaria
Use: domestic hot water

Abbinabile con:
Combined with:

Esempio di impianto *Example of a system*

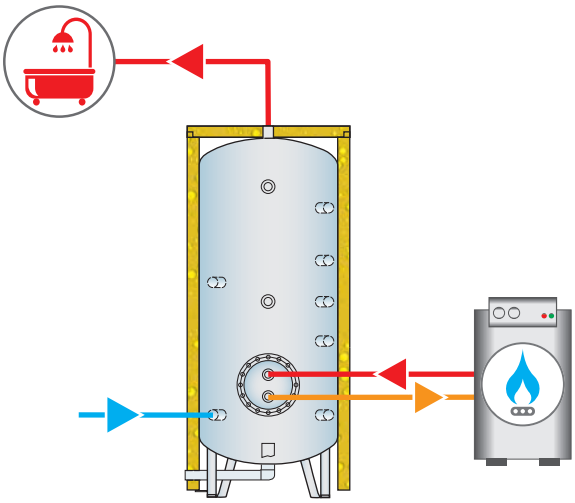

Disegno tecnico *Technical drawing*

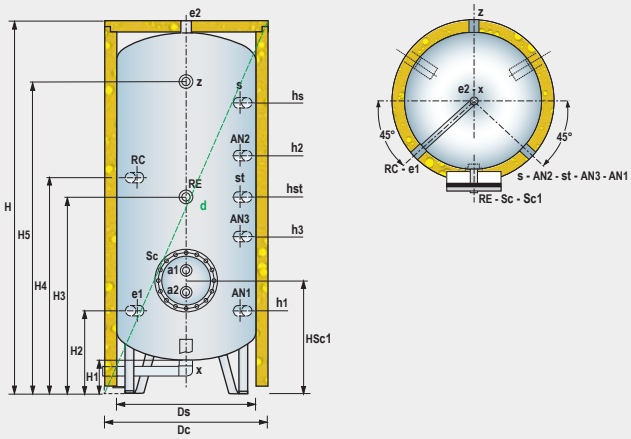

a1	Entrata circuito primario *Primary circuit inlet*	**AN3**	Anodo 300÷800 lt *Anode 300÷800 lt*	**s**	Attacco sonda ausiliaria *Auxiliary probe fitting*
a2	Uscita circuito primario *Primary circuit inlet*	**AN1-AN2**	Anodi 1000÷5000 lt *Anodes 1000÷5000 lt*	**st**	Attacco sonda temperatura *Temperature probe fitting*
e1	Entrata acqua sanitaria *Domestic water inlet*	**RE**	Attacco resistenza elettrica *Electric heater fitting*	**RC**	Ricircolo *Ricirculation*
e2	Uscita acqua sanitaria *Primary circuit outlet*	**Z**	Attacco ausiliario 1500÷5000 *Auxiliary fitting 1500÷5000*	**X**	Scarico *Drain*

lt	CONNESSIONI *CONNECTIONS*										
	a1	a2	e1	e2	AN1÷AN3	RE	Z	s	st	RC	X
300÷500	G1"-F	G1"-F	G1"1/4-F	G1"1/2-F	G1"1/4-F	G2"-F	-	G1/2"-F	G1/2"-F	G1"-F	G1"1/4-F
800÷1000	G2"-F	G2"-F	G1"1/4-F	G1"1/2-F	G1"1/4-F	G2"-F	-	G1/2"-F	G1/2"-F	G1"-F	G1"1/4-F
1500÷5000	G2"-F	G2"-F	G3"-F	G3"-F	G1"1/4-F	G2"-F	G2"-F	G1/2"-F	G1/2"-F	G1"-F	G3"-F

lt	DIMENSIONALE *SIZES* (mm)															Peso *Weight* (Kg)
	Ds	Dc	H	H1	H2	H3	H4	H5	HSc1	Sonde *Probes*		Anodi *Anodes*			d	
										hst	hs	h1	h2	h3		
300	550	650	1580	165	390	830	930	-	480	830	1230	-	-	700	1724	75
500	650	750	1895	155	410	850	1050	-	500	850	1400	-	-	720	2053	105
800	790	890	1940	145	430	1070	1170	-	560	1070	1520	-	-	920	2151	140
1000	790	890	2190	145	430	1070	1170	-	610	1070	1670	420	1370	-	2379	160
1500	950	1050	2500	185	485	1110	1310	2135	670	1110	1960	460	1560	-	2719	235
2000	1100	1200	2550	170	495	1220	1520	2145	705	1220	1970	470	1570	-	2827	295
2500	1250	1350	2605	150	520	1245	1545	2170	730	1245	1995	495	1595	-	2943	335
3000	1250	1350	2795	150	520	1245	1695	2370	730	1245	2245	495	1745	-	3113	360
4000	1400	1500	2895	155	570	1285	1735	2410	770	1285	2285	535	1785	-	3270	545
5000	1600	1700	2930	130	585	1300	1750	2425	785	1300	2300	550	1800	-	3398	635

FLAMY A1

Bollitore con scambiatore estraibile IGNIFUGO
FIREPROOF storage tank with removable heat exchanger

PRESTAZIONI *PERFORMANCE*						
lt	m²	(1) KW	1 l/h	(2) min	(3) l/h	(3) l/10′
300	0.75	27	2322	45	704	254
500	1	32	2752	63	834	366
800	1.5	56	4816	57	1459	607
1000	2	74	6364	54	1929	776
1500	3	94	8084	64	2450	1090
2000	4	150	12900	54	3909	1561
2500	5	174	14964	58	4535	1892
3000	6	200	17200	60	5212	2232
4000	8	289	24854	56	7532	3073
5000	10	336	28896	60	8756	3732

(1) Potenza termica dello scambiatore calcolata ipotizzando una temperatura di ingresso/uscita circuito primario di 80/70°C e di ingresso sanitario di 12°C.
(2) Tempo necessario per innalzare la temperatura dell'acqua in ingresso sanitario, 12°C, alla temperatura di accumulo pari a 60°C.
(3) Quantità di acqua calda sanitaria disponibile alla temperatura di utilizzo di 45°C in continuo o nei primi 10 minuti.

(1) Heat exchanger output calculated assuming a primary circuit inlet/outlet temperature of 80/70°C and a DHW inlet temperature of 12°C.
(2) Time needed to increase the domestic water inlet temperature, 12°C, to the storage temperature of 60°C.
(3) Quantity of domestic hot water available at a delivery temperature of 45°C, continuously or in the first 10 minutes.

TABELLA SCAMBIATORI *HEAT EXCHANGER TABLE*										
lt	**300**	**500**	**800**	**1000**	**1500**	**2000**	**2500**	**3000**	**4000**	**5000**
Di serie *Standard* (m²)	Sc1	Sc1	Sc1	Sc1	Sc1	Sc1	Sc1	Sc1	Sc1	Sc1
	0.75	1	1.5	2	3	4	5	6	8	10
Optional (m²)	1	0.75	2	1.5	1.5	5	4	4	4	4
			3	3	2	6	6	5	5	5
									6	6
										8

DATI SCAMBIATORI *HEAT EXCHANGER DATA*										
m²	**0.75**	**1**	**1.5**	**2**	**3**	**4**	**5**	**6**	**8**	**10**
KW	27	32	56	74	94	150	174	200	289	336
lt	4	5	8.5	10.5	14	19	22	24.8	33	40
Ø mm	300	300	380	380	380	430	430	430	430	430

lt — Capacità accumulo (lt.) *Storage tank capacity (lt.)*	m² — Superficie di scambio (m²) *Heat exchanger surface (m²)*	KW — Potenza di scambio (Kw) *Heat exchanger power (Kw)*
1 l/h — Portata primario (l/h) *Primary flow-rate (l/h)*	min — Tempo di messa a regime (min.) *TIme to reach temperature (min.)*	l/h — Portata ACS (l/h) *DHW flow-rate (l/h)*
l/10′ — Portata ACS nei primi 10 min. *DHW flow-rate in the first 10 min.*	lt — Contenuto acqua scambiatore (lt.) *Heat exchangercapacity (lt.)*	Ø mm — Diametro flangia scambiatore *Heat exchanger diameter flange*

Uso: acqua calda sanitaria
Use: domestic hot water

Abbinabile con:
Combined with:



FLAMY A1

VITROFLEX

Isolamento IGNIFUGO spessore **50 mm**
*FIRE PROOF insulation **50 mm** thick*

lt	Codice *Code*	m^2
300	FLAMY0300	0.75
500	FLAMY0500	1
800	FLAMY0800	1.5
1000	FLAMY1000	2
1500	FLAMY1500	3
2000	FLAMY2000	4
2500	FLAMY2500	5
3000	FLAMY3000	6
4000	FLAMY4000	8
5000	FLAMY5000	10

Listino prezzi accessori e ricambi a pagina 48
Accessories and spare parts price list available at page 48

EVP LOW

Bollitore con scambiatore estraibile RIBASSATO
Storage tank with removable heat exchanger LOWERED VERSION



La serie EVP LOW sono bollitori per la produzione e l'accumulo di acqua calda sanitaria adatti per installazioni in ambienti con altezza massima utilizzabile fino a 2500 mm.
Disponibili per capacità a partire da 1500 lt.

The EVP LOW series are storage tanks for the production and storage of domestic hot water, suitable for installation in rooms with a maximum available height of 2500 mm.
Available with capacities starting from 1500 litres.

DOPPIA GAMMA DI ISOLAMENTO
DOUBLE RANGE OF INSULATION

EVP XE LOW ECOFIRE spessore 50 mm
ECOFIRE 50 mm thick

EVP XX LOW ECOFIRE spessore 100 mm
ECOFIRE 100 mm thick

CARATTERISTICHE TECNICHE *TECHNICAL FEATURES*		
Costruzione accumulo ***Storage tank construction***	Acciaio al carbonio di elevata qualità *High quality carbon steel*	
Trattamento interno ***Inside treatment***	Trattamento anticorrosivo VITROFLEX idoneo per acqua uso alimentare secondo le direttive CE, D.M. 174 *VITROFLEX corrosion-proofing suitable for drinking water in accordance with EC directives*	
Isolamento ***Insulated***	**EVP** XE LOW	ECOFIRE, conducibilità termica λ = 0.037 W/mk, spessore 50 mm *ECOFIRE, thermal conductivity λ = 0.037 W/mk, 50 mm thick*
	EVP XX LOW	ECOFIRE, conducibilità termica λ = 0.037 W/mk, spessore 100 mm *ECOFIRE, thermal conductivity λ = 0.037 W/mk, 100 mm thick*
Rivestimento esterno ***Outside covering***	PVC accoppiato *Laminated PVC*	
Accumulo ***Storage tank***	Pmax 8 bar - Tmax 99°C	
Scambiatore ***Heat exchanger***	Pmax 12 bar - Tmax 110°C Estraibile acciaio inox *Removable stainless steel*	
Accessori di rete ***Standard accessories***	Anodo/i di magnesio con tester di controllo *Magnesium anode/anodes with tester*	
Garanzia ***Warranty***	3 anni *3 years*	

Prodotti conformi alla direttiva 2014/68/UE PED (Art.4 Par.3)
Products complying with the directive 2014/68/UE PED (Art.4 Par.3)

Uso: acqua calda sanitaria
Use: domestic hot water

Abbinabile con:
Combined with:

Esempio di impianto *Example of a system*

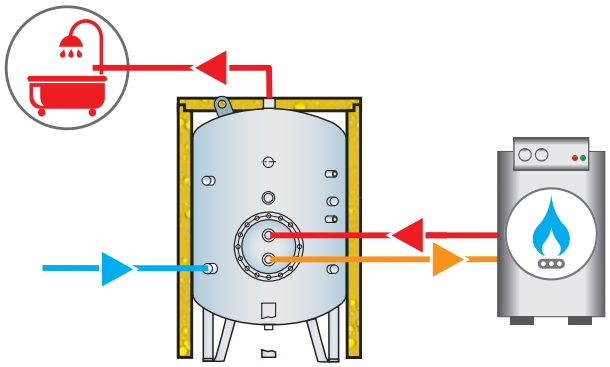

Disegno tecnico *Technical drawing*

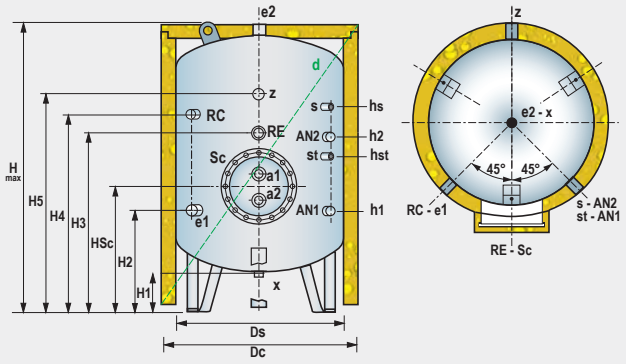

a1	Entrata circuito primario *Primary circuit inlet*	**AN1-AN2**	Anodi *Anodes*	**st**	Attacco sonda temperatura *Temperature probe fitting*
a2	Uscita circuito primario *Primary circuit inlet*	**RE**	Attacco resistenza elettrica *Electric heater fitting*	**RC**	Ricircolo *Ricirculation*
e1	Entrata acqua sanitaria *Domestic water inlet*	**Z**	Attacco ausiliario *Auxiliary fitting*	**X**	Scarico *Drain*
e2	Uscita acqua sanitaria *Primary circuit outlet*	**s**	Attacco sonda ausiliaria *Auxiliary probe fitting*		

lt	CONNESSIONI *CONNECTIONS*										
	a1	**a2**	**e1**	**e2**	**AN1÷AN3**	**RE**	**Z**	**s**	**st**	**RC**	**X**
1500÷5000	G2"-F	G2"-F	G3"-F	G3"-F	G1"1/4-F	G2"-F	G2"-F	G1/2"-F	G1/2"-F	G1"-F	3"

lt	DIMENSIONALE *SIZES* (mm)															m²	Peso *Weight* (Kg)
	Ds	**Dc**		**Hmax**	**H1**	**H2**	**H3**	**H4**	**H5**	**HSc**	**Sonde** *Probes*		**Anodi** *Anodes*		**d**		
		EVPXE LOW	**EVP**XX LOW								**hst**	**hs**	**h1**	**h2**			
1500	1100	1200	1300	2050	170	495	1120	1220	1570	705	1120	1570	470	1370	2427	3	235
2000	1250	1350	1450	2050	150	520	1080	1395	1570	730	1080	1545	495	1345	2512	4	295
2500	1400	1500	1600	2000	155	560	1120	1185	1410	770	985	1385	535	1285	2561	5	335
3000	1600	1700	1800	2000	130	575	1085	1150	1400	785	1085	1400	550	1200	2691	6	360
3000 B	1400	1500	1600	2300	155	570	1185	1385	1810	770	1185	1685	535	1485	2802	6	360
4000	1900	2000	2100	2000	130	640	1200	1345	1390	850	1065	1380	615	1295	2900	8	454
4000 B	1600	1700	1800	2500	130	585	1300	1250	1925	785	1300	1800	550	1500	3081	8	454
5000	1900	2000	2100	2250	120	630	1190	1455	1655	840	1190	1605	605	1405	3078	10	635

EVP LOW

Bollitore con scambiatore estraibile RIBASSATO
Storage tank with removable heat exchanger LOWERED VERSION

PRESTAZIONI *PERFORMANCE*						
lt	m²	KW (1)	1 l/h	min (2)	l/h (3)	l/10′ (3)
1500	3	94	8084	64	2450	1090
2000	4	150	12900	54	3909	1561
2500	5	174	14964	58	4535	1892
3000	6	200	17200	60	5212	2232
4000	8	289	24854	56	7532	3073
5000	10	336	28896	60	8756	3732

(1) Potenza termica dello scambiatore calcolata ipotizzando una temperatura di ingresso/uscita circuito primario di 80/70°C e di ingresso sanitario di 12°C.
(2) Tempo necessario per innalzare la temperatura dell'acqua in ingresso sanitario, 12°C, alla temperatura di accumulo pari a 60°C.
(3) Quantità di acqua calda sanitaria disponibile alla temperatura di utilizzo di 45°C in continuo o nei primi 10 minuti.

(1) Heat exchanger output calculated assuming a primary circuit inlet/outlet temperature of 80/70°C and a DHW inlet temperature of 12°C.
(2) Time needed to increase the domestic water inlet temperature, 12°C, to the storage temperature of 60°C.
(3) Quantity of domestic hot water available at a delivery temperature of 45°C, continuously or in the first 10 minutes.

TABELLA SCAMBIATORI *HEAT EXCHANGER TABLE*						
lt	**1500**	**2000**	**2500**	**3000**	**4000**	**5000**
Di serie *Standard* (m²)	Sc1	Sc1	Sc1	Sc1	Sc1	Sc1
	3	4	5	6	8	10
Optional (m²)	1.5	5	4	4	4	4
	2	6	6	5	5	5
					6	6
						8

DATI SCAMBIATORI *HEAT EXCHANGER DATA*								
m²	**1.5**	**2**	**3**	**4**	**5**	**6**	**8**	**10**
KW	56	74	94	150	174	200	289	336
lt	8.5	10.5	14	19	22	24.8	33	40
Ø mm	380	380	380	430	430	430	430	430

Capacità accumulo (lt.) *Storage tank capacity (lt.)*	Superficie di scambio (m²) *Heat exchanger surface (m²)*	Potenza di scambio (Kw) *Heat exchanger power (Kw)*
Portata primario (l/h) *Primary flow-rate (l/h)*	Tempo di messa a regime (min.) *TIme to reach temperature (min.)*	Portata ACS (l/h) *DHW flow-rate (l/h)*
Portata ACS nei primi 10 min. *DHW flow-rate in the first 10 min.*	Contenuto acqua scambiatore (lt.) *Heat exchangercapacity (lt.)*	Diametro flangia scambiatore *Heat exchanger diameter flange*

Uso: acqua calda sanitaria
Use: domestic hot water

Abbinabile con:
Combined with:



EVP XE LOW

VITROFLEX

Isolamento flessibile spessore **50 mm**
*Flexible insulation **50 mm** thick*

lt	Codice *Code*	m²	H (mm)
1500	EVPXE01500B	3	2050
2000	EVPXE02000B	4	2050
2500	EVPXE02500B	5	2000
3000	EVPXE03000B	6	2000
3000B	EVPXE03000**BB**	6	2300
4000	EVPXE04000B	8	2000
4000B	EVPXE04000**BB**	8	2500
5000	EVPXE05000B	10	2250

EVP XX LOW

VITROFLEX

Isolamento flessibile spessore **100 mm**
*Flexible insulation **100 mm** thick*

lt	Codice *Code*	m²	H (mm)
1500	EVPXX01500B	3	2050
2000	EVPXX02000B	4	2050
2500	EVPXX02500B	5	2000
3000	EVPXX03000B	6	2000
3000B	EVPXX03000**BB**	6	2300
4000	EVPXX04000B	8	2000
4000B	EVPXX04000**BB**	8	2500
5000	EVPXX05000B	10	2250

Listino prezzi accessori e ricambi a pagina 48
Accessories and spare parts price list available at page 48

116 Accumuli inerziali di acqua calda sanitaria
Domestic hot water storage tanks



I prodotti della serie 116 sono accumuli inerziali per acqua calda sanitaria. Ideali negli impianti ove il prelievo di acqua calda raggiunga punte di richiesta elevate e generalmente sono collegati a scambiatori di calore esterni, il più delle volte a piastre (piscine, centri sportivi, alberghi, campeggi).

The 116 series products are domestic hot water storage tanks. These are ideal in systems where the delivery of hot water has very high peaks and are generally connected to external heat exchangers, more commonly plate heat exchangers (swimming pools, sports centers, hotels, camping)

DOPPIA GAMMA DI ISOLAMENTO
DOUBLE RANGE OF INSULATION

116 PE - **116** Z	ECOFIRE spessore 50 mm *ECOFIRE 50 mm thick*
116 PX	ECOFIRE spessore 100 mm *ECOFIRE100 mm thick*

CARATTERISTICHE TECNICHE *TECHNICAL FEATURES*		
Costruzione accumulo ***Storage tank construction***	Acciaio al carbonio di elevata qualità *High quality carbon steel*	
Trattamento interno ***Inside treatment***	**116** PE **116** PX	Trattamento anticorrosivo VITROFLEX idoneo per acqua uso alimentare secondo le direttive CE, D.M. 174 *VITROFLEX corrosion-proofing suitable for drinking water in accordance with EC directives*
	116 Z	Trattamento interno/esterno di zincatura a bagno caldo *Hot dip galvanisation on inside/outside*
Isolamento ***Insulated***	**116** PE **116** Z	ECOFIRE, conducibilità termica λ = 0.037 W/mk, spessore 50 mm *ECOFIRE, thermal conductivity λ = 0.037 W/mk, 50 mm thick*
	116 PX	ECOFIRE, conducibilità termica λ = 0.037 W/mk, spessore 100 mm *ECOFIRE, thermal conductivity λ = 0.037 W/mk, 100 mm thick*
Rivestimento esterno ***Outside covering***	PVC accoppiato *Laminated PVC*	
Accumulo ***Storage tank***	Pmax 8 bar - Tmax 99°C	
Accessori di serie ***Standard accessories***	Anodo/i di magnesio con tester di controllo *Magnesium anode/anodes with tester*	
Garanzia ***Warranty***	**116** PE **116** PX	3 anni *3 years*
	116 Z	2 anni *2 years*

È disponibile il modello 116 RIBASSATO per installazioni in ambienti con altezza massima utilizzabile di 2.500 mm (vedi pag. 34)
The 116 LOWERED VERSION can be used for installation in rooms where the maximum height available is 2.500 mm (see pag. 34)

Prodotti conformi alla direttiva 2014/68/UE PED (Art.4 Par.3)
Products complying with the directive 2014/68/UE PED (Art.4 Par.3)

Uso: acqua calda sanitaria
Use: domestic hot water

Abbinabile con:
Combined with:

Esempio di impianto *Example of a system*

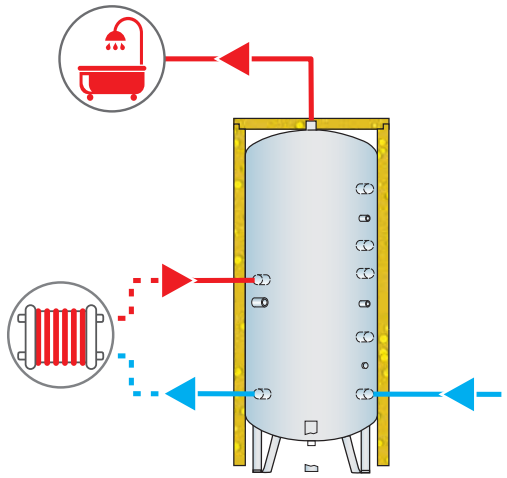

Disegno tecnico *Technical drawing*

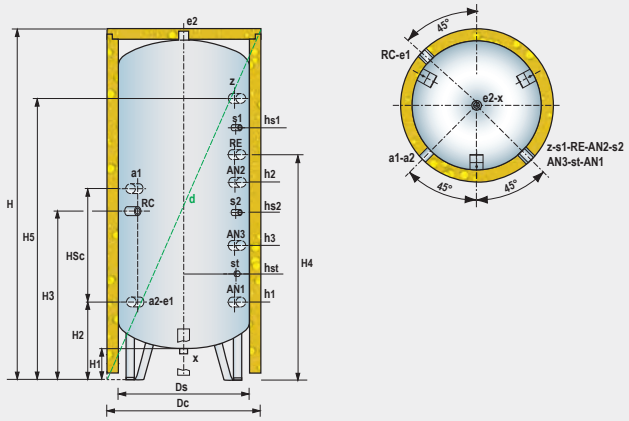

a1	Entrata circuito primario *Primary circuit inlet*	**AN3**	Anodo 300÷800 lt *Anode 300÷800 lt*	**s1-s2**	Attacco sonda ausiliaria *Auxiliary probe fitting*
a2	Uscita circuito primario *Primary circuit inlet*	**AN1-AN2**	Anodi 1500÷5000 lt *Anodes 1500÷5000 lt*	**st**	Attacco sonda temperatura *Temperature probe fitting*
e1	Entrata acqua sanitaria *Domestic water inlet*	**RE**	Attacco resistenza elettrica *Electric heater fitting*	**RC**	Ricircolo *Ricirculation*
e2	Uscita acqua sanitaria *Primary circuit outlet*	**Z**	Attacco ausiliario 1500÷5000 lt *Auxiliary fitting 1500÷5000 lt*	**X**	Scarico *Drain*

lt	CONNESSIONI *CONNECTIONS*										
	a1	**a2**	**e1**	**e2**	**AN1÷AN3**	**RE**	**Z**	**s1 - s2**	**st**	**RC**	**X**
300÷1000	G1”1/4-F	G1”1/4-F	G1"1/4-F	G1"1/2-F	G1"1/4-F	G2"-F	-	G1/2"-F	G1/2"-F	G1"-F	G1"1/4-F
1500÷5000	G1”1/4-F	G1”1/4-F	G3"-F	G3"-F	G1"1/4-F	G2"-F	G2"-F	G1/2"-F	G1/2"-F	G1"-F	G3"-F

lt	DIMENSIONALE *SIZES* (mm)																	Peso *Weight* (Kg)	
	Ds	**Dc**		**H**	**H1**	**H2**	**H3**	**H4**	**H5**	**HSc**	**Sonde** *Probes*			**Anodi** *Anodes*			**d**		
		116PE **116**Z	**116**PX								**hst**	**hs1**	**hs2**	**h1**	**h2**	**h3**		**116**PE **116**PX	**116**Z
300	550	650	750	1580	165	390	930	980	-	880	525	1280	-	-	-	700	1724	55	62
500	650	750	850	1880	155	410	1050	1190	-		540	1500	-	-	-	720	2039	84	93
800	790	890	990	1930	145	430	1170	1170	-		585	1520	-	-	-	920	2142	106	120
1000	790	890	990	2180	145	445	1170	1570	-		655	1720	-	420	1170	-	2370	125	140
1500	950	1050	1150	2535	185	485	1310	-	2135		710	1960	1150	460	1510	-	2752	202	225
2000	1100	1200	1300	2570	170	495	1320	-	2145	940	720	1970	1205	470	1520	-	2845	245	270
3000	1250	1350	1450	2840	150	520	1345	-	2370		745	2245	1230	495	1745	-	3153	303	334
4000	1400	1500	1600	2915	155	560	1385	-	2410		785	2285	1270	535	1785	-	3287	477	525
5000	1600	1700	1800	2970	130	575	1400	-	2425		800	2300	1285	550	1800	-	3432	560	620

Disegno scambiatore a piastre *Plate heat exchanger technical drawing*

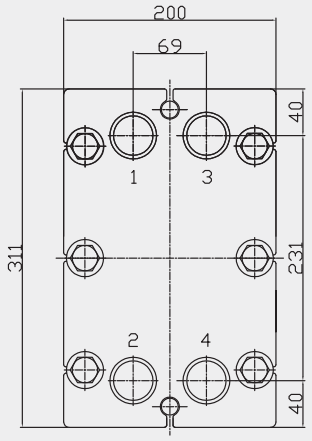

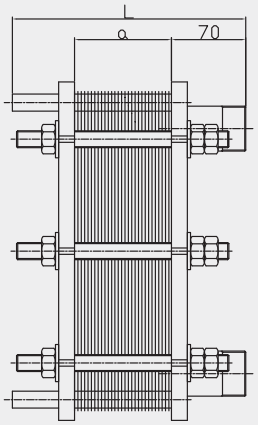

CONNESSIONI *CONNECTIONS*
G 1" 1/4

1. Ingresso primario
   primary inlet
2. Uscita primario
   primary outlet
3. Uscita secondario
   secondary outlet
4. Ingresso secondario
   secondary inlet

PRESTAZIONI *PERFORMANCE*						
N°	Cond. 1			Cond. 2		
	KW	1 l/h	2 l/h	KW	1 l/h	2 l/h
11	36	1258	850	32	1387	840
15	58	1998	1350	51	2204	1340
19	77	2664	1800	68	2933	1780
23	98	3367	2275	86	3711	2250
25	108	3737	2525	96	4119	2500
27	125	4292	2900	110	4730	2870
31	143	4921	3325	126	5427	3300
33	161	5550	3750	142	6115	3700
37	178	6142	4150	157	6775	4100

Condizioni di funzionamento:
Cond. 1. Temperatura di ingresso/uscita circuito primario di 80/55°C e di ingresso/uscita sanitario di 8/45°C
Cond. 2. Temperatura di ingresso/uscita circuito primario di 80/60°C e di ingresso/uscita sanitario di 12/45°C

Operating conditions:
Cond. 1. Primary circuit inlet/outlet temperature 80/55°C and domestic hot water inlet/outlet temperature 8/45°C
Cond. 2. Primary circuit inlet/outlet temperature 80/60°C and domestic hot water inlet/outlet temperature 12/45°C

SCAMBIATORI A PIASTRE ISPEZIONABILI *OPENABLE PLATE HEAT EXCHANGERS*

N°	L (mm)	Codice *Code*	€
11	220	1201128	**505,00**
15	220	1201129	**595,00**
19	220	1201130	**695,00**
23	220	1201131	**785,00**
25	220	1201132	**830,00**
27	220	1201133	**880,00**
31	220	1201134	**975,00**
33	370	1201135	**1.020,00**
37	370	1201136	**1.115,00**

Uso: acqua calda sanitaria
Use: domestic hot water

Abbinabile con:
Combined with:



116 PE
VITROFLEX
Isolamento flessibile spessore **50 mm**
*Flexible insulation **50 mm** thick*

lt	Codice *Code*
300	116PE0300
500	116PE0500
800	116PE0800
1000	116PE1000
1500	116PE1500
2000	116PE2000
3000	116PE3000
4000	116PE4000
5000	116PE5000

116 PX
VITROFLEX
Isolamento flessibile spessore **100 mm**
*Flexible insulation **100 mm** thick*

lt	Codice *Code*
300	116PX0300
500	116PX0500
800	116PX0800
1000	116PX1000
1500	116PX1500
2000	116PX2000
3000	116PX3000
4000	116PX4000
5000	116PX5000

116 Z
ZINCATO ***GALVANIZED***
Isolamento flessibile spessore **50 mm**
*Flexible insulation **50 mm** thick*

lt	Codice *Code*
300	116Z0300C
500	116Z0500C
800	116Z0800C
1000	116Z1000C
1500	116Z1500C
2000	116Z2000C
3000	116Z3000C
4000	116Z4000C
5000	116Z5000C

Listino prezzi accessori e ricambi a pagina 48
Accessories and spare parts price list available at page 48

FIRY A1

Accumulo inerziale di acqua calda sanitaria IGNIFUGO
FIREPROOF domestic hot water storage tanks



La serie **FIRY A1** sono accumuli inerziali per acqua calda sanitaria. L'isolamento totalmente **IGNIFUGO** in classe di reazione al fuoco **A1**, li rende ideali per installazioni in centrali termiche garantendo la massima sicurezza in caso di propagazione di fiamme. Isolamento in lana di roccia di elevato spessore e rivestimento in lamierino di alluminio goffrato. Le borchie ed il cappello sono anch'essi in materiale totalmente ignifugo. **FIRY A1** sono ideali negli impianti ove il prelievo di acqua calda raggiunga punte di richiesta elevate e generalmente sono collegati a scambiatori di calore esterni, il più delle volte a piastre (piscine, centri sportivi, alberghi, campeggi). I bollitori sono equipaggiati con anodo/i di magnesio e gruppo di scarico.

*The **FIRY A1** series products are domestic hot water storage tanks. The totally **FIREPROOF** class fire reaction **A1** insulation, make them ideal for installation in heating system to ensure safety in case of flame propagation. They are totally insulated with high thickness rock wool and coated with sheet of embossed aluminum. The plugs and the lid are also made by fireproof material. **FIRY A1** are ideal in systems where the delivery of hot water has very high peaks and are generally connected to external heat exchangers, more commonly to plate heat exchangers (swimming pools, sports centers, hotels, camping). The storage tanks are equipped with magnesium anode and drain valve.*

CARATTERISTICHE TECNICHE *TECHNICAL FEATURES*	
Costruzione accumulo ***Storage tank construction***	Acciaio al carbonio di elevata qualità *High quality carbon steel*
Trattamento interno ***Inside treatment***	Trattamento anticorrosivo VITROFLEX idoneo per acqua uso alimentare secondo le direttive CE, D.M. 174 *VITROFLEX corrosion-proofing suitable for drinking water in accordance with EC directives*
Isolamento ***Insulated***	**LANA DI ROCCIA**, conducibilità termica λ = 0.037 W/mk, spessore 50 mm ***ROCKWOOL**, thermal conductivity λ = 0.037 W/mk, 50 mm thick*
Rivestimento esterno ***Outside covering***	Lamierino di alluminio goffrato *Embossed aluminium plate*
Accumulo ***Storage tank***	Pmax 8 bar - Tmax 99°C
Accessori di serie ***Standard accessories***	Anodo/i di magnesio - Gruppo di scarico *Magnesium anode/anodes - Drain assembly*
Garanzia ***Warranty***	3 anni *3 years*

FIRY A1
VITROFLEX
Isolamento IGNIFUGO spessore **50 mm**
*FIREPROOF insulation **50 mm** thick*

lt	Codice *Code*
300	FIRY0300
500	FIRY0500
800	FIRY0800
1000	FIRY1000
1500	FIRY1500
2000	FIRY2000
3000	FIRY3000
4000	FIRY4000
5000	FIRY5000

Listino prezzi accessori e ricambi a pagina 48
Accessories and spare parts price list available at page 48

Esempio di impianto ***Example of a system***

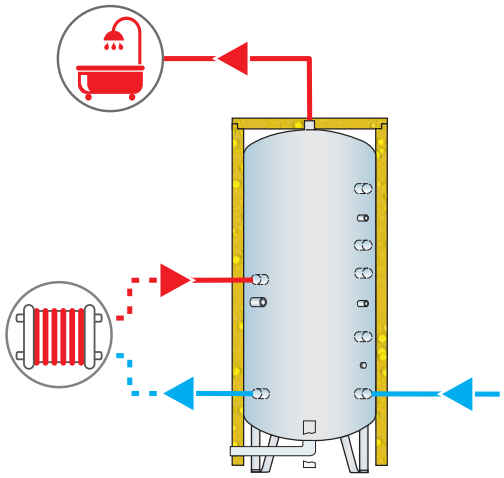

Prodotti conformi alla direttiva 2014/68/UE PED (Art.4 Par.3)
Products complying with the directive 2014/68/UE PED (Art.4 Par.3)

Uso: acqua calda sanitaria
Use: domestic hot water

Abbinabile con:
Combined with:

Disegno tecnico *Technical drawing*

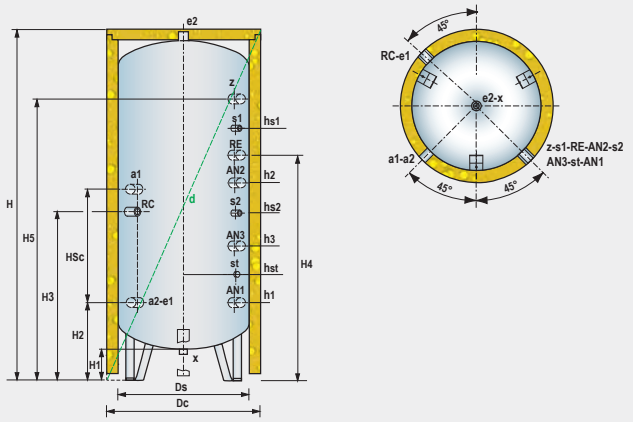

a1	Entrata circuito primario *Primary circuit inlet*
a2	Uscita circuito primario *Primary circuit inlet*
e1	Entrata acqua sanitaria *Domestic water inlet*
e2	Uscita acqua sanitaria *Primary circuit outlet*
AN3	Anodo 300÷800 lt *Anode 300÷800 lt*
AN1-AN2	Anodi 1500÷5000 lt *Anodes 1500÷5000 lt*

RE	Attacco resistenza elettrica *Electric heater fitting*
Z	Attacco ausiliario 1500÷5000 lt *Auxiliary fitting 1500÷5000 lt*
s1-s2	Attacco sonda ausiliaria *Auxiliary probe fitting*
st	Attacco sonda temperatura *Temperature probe fitting*
RC	Ricircolo *Ricirculation*
X	Scarico *Drain*

lt	**CONNESSIONI** *CONNECTIONS*										
	a1	**a2**	**e1**	**e2**	**AN1÷AN3**	**RE**	**Z**	**s1 - s2**	**st**	**RC**	**X**
300÷1000	G1"1/4-F	G1"1/4-F	G1"1/4-F	G1"1/2-F	G1"1/4-F	G2"-F	-	G1/2"-F	G1/2"-F	G1"-F	G1"1/4-F
1500÷5000	G1"1/4-F	G1"1/4-F	G3"-F	G3"-F	G1"1/4-F	G2"-F	G2"-F	G1/2"-F	G1/2"-F	G1"-F	G3"-F

lt	**DIMENSIONALE** *SIZES* (mm)																**Peso** *Weight* (Kg)
	Ds	**Dc**	**H**	**H1**	**H2**	**H3**	**H4**	**H5**	**HSc**	**Sonde** *Probes*			**Anodi** *Anodes*			**d**	
										hst	**hs1**	**hs2**	**h1**	**h2**	**h3**		
300	550	650	1580	165	390	930	980	-	880	525	1280	-	-	-	700	1724	62
500	650	750	1880	155	410	1050	1190	-	940	540	1500	-	-	-	720	2039	93
800	790	890	1930	145	430	1170	1170	-		585	1520	-	-	-	920	2142	120
1000	790	890	2180	145	445	1170	1570	-		655	1720	-	420	1170	-	2370	140
1500	950	1050	2535	185	485	1310	-	2135		710	1960	1150	460	1510	-	2752	225
2000	1100	1200	2570	170	495	1320	-	2145		720	1970	1205	470	1520	-	2845	270
3000	1250	1350	2840	150	520	1345	-	2370		745	2245	1230	495	1745	-	3153	334
4000	1400	1500	2915	155	560	1385	-	2410		785	2285	1270	535	1785	-	3287	525
5000	1600	1700	2970	130	575	1400	-	2425		800	2300	1285	550	1800	-	3432	620

116 LOW

Accumuli ACS ribassati
DHW storage tanks lowered version



I prodotti della serie 116 LOW sono accumuli inerziali per acqua calda sanitaria adatti per installazioni in ambienti con altezza massima utilizzabile fino a 2500 mm.
Ideali negli impianti ove il prelievo di acqua calda raggiunga punte di richiesta elevate e generalmente sono collegati a scambiatori di calore esterni, il più delle volte a piastre (piscine, centri sportivi, alberghi, campeggi).
Disponibili per capacità a partire da 1500 lt.

The 116 LOW series products are domestic hot water storage tanks, suitable for installation in rooms with a maximum available height of 2500 mm. These are ideal in systems where the delivery of hot water has very high peaks and are generally connected to external heat exchangers, more commonly plate heat exchangers (swimming pools, sports centers, hotels, camping).
Available with capacities starting from 1500 litres.

DOPPIA GAMMA DI ISOLAMENTO
DOUBLE RANGE OF INSULATION

116 PE LOW — ECOFIRE spessore 50 mm / *ECOFIRE 50 mm thick*
116 PX LOW — ECOFIRE spessore 100 mm / *ECOFIRE 100 mm thick*

CARATTERISTICHE TECNICHE *TECHNICAL FEATURES*		
Costruzione accumulo ***Storage tank construction***	Acciaio al carbonio di elevata qualità *High quality carbon steel*	
Trattamento interno ***Inside treatment***	Trattamento anticorrosivo VITROFLEX idoneo per acqua uso alimentare secondo le direttive CE, D.M. 174 *VITROFLEX corrosion-proofing suitable for drinking water in accordance with EC directives*	
Isolamento ***Insulated***	**116** PE LOW	ECOFIRE, conducibilità termica λ = 0.037 W/mk, spessore 50 mm *ECOFIRE, thermal conductivity λ = 0.037 W/mk, 50 mm thick*
	116 PX LOW	ECOFIRE, conducibilità termica λ = 0.037 W/mk, spessore 100 mm *ECOFIRE, thermal conductivity λ = 0.037 W/mk, 100 mm thick*
Rivestimento esterno ***Outside covering***	PVC accoppiato *Laminated PVC*	
Accumulo ***Storage tank***	Pmax 8 bar - Tmax 99°C	
Accessori di serie ***Standard accessories***	Anodo/i di magnesio con tester di controllo *Magnesium anode/anodes with tester*	
Garanzia ***Warranty***	3 anni *3 years*	

116 PE LOW
VITROFLEX
Isolamento flessibile spessore **50 mm**
*Flexible insulation **50 mm** thick*

lt	Codice *Code*	H (mm)
1500	116PE01500SB	2050
2000	116PE02000SB	2050
2500	116PE02500SB	2000
3000	116PE03000SB	2000
3000B	116PE03000S**BB**	2300
4000	116PE04000SB	2000
4000B	116PE04000S**BB**	2500
5000	116PE05000SB	2250

116 PX LOW
VITROFLEX
Isolamento flessibile spessore **100 mm**
*Flexible insulation **100 mm** thick*

lt	Codice *Code*	H (mm)
1500	116PX01500SB	2050
2000	116PX02000SB	2050
2500	116PX02500SB	2000
3000	116PX03000SB	2000
3000B	116PX03000S**BB**	2300
4000	116PX04000SB	2000
4000B	116PX04000S**BB**	2500
5000	116PX05000SB	2250

Uso: acqua calda sanitaria
Use: domestic hot water

Abbinabile con:
Combined with:

Esempio di impianto *Example of a system*

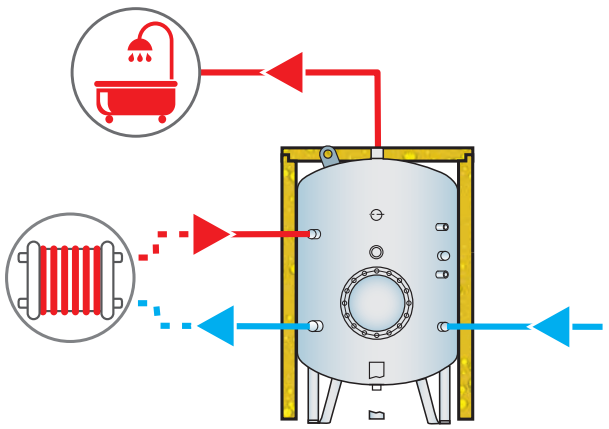

Disegno tecnico *Technical drawing*

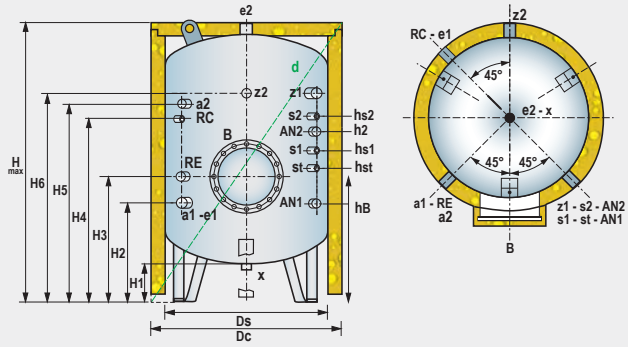

a1	Entrata circuito primario *Primary circuit inlet*
a2	Uscita circuito primario *Primary circuit inlet*
e1	Entrata acqua sanitaria *Domestic water inlet*
e2	Uscita acqua sanitaria *Primary circuit outlet*
AN1-AN2	Anodi *Anodes*

RE	Attacco resistenza elettrica *Electric heater fitting*
s1-s2	Attacco sonda ausiliaria *Auxiliary probe fitting*
st	Attacco sonda temperatura *Temperature probe fitting*
z1	Attacco ausiliario 1500÷2500 lt. *Auxiliary fitting 1500÷2500 lt.*

z2	Attacco ausiliario 3000÷5000 lt. *Auxiliary fitting 3000÷5000 lt.*
RC	Ricircolo *Ricirculation*
X	Scarico *Drain*
B	Boccaporto *Inspection opening*

lt	CONNESSIONI *CONNECTIONS*											
	a1	**a2**	**e1**	**e2**	**AN1÷AN3**	**RE**	**s1 - s2**	**st**	**z1 - z2**	**RC**	**X**	**B**
1500÷5000	G1”1/4-F	G1”1/4-F	G3"-F	G3"-F	G1"1/4-F	G2"-F	G1/2"-F	G1/2"-F	G2"-F	G1"-F	3"	øe 510 øi 410

lt	DIMENSIONALE *SIZES* (mm)																	Peso *Weight* (Kg)
	Ds	**Dc**		**Hmax**	**H1**	**H2**	**H3**	**H4**	**H5**	**H6**	**Sonde** *Probes*			**Anodi** *Anodes*		**HB**	**d**	
		116PE LOW	**116**PX LOW								**hst**	**hs1**	**hs2**	**h1**	**h2**			
1500 SB	1100	1200	1300	2050	170	495	685	1120	1235	1595	720	920	1420	470	1120	685	2427	202
2000 SB	1250	1350	1450	2050	150	520	745	1345	1460	1570	745	945	1395	495	1145	745	2512	245
2500 SB	1400	1500	1600	2000	155	560	850	1185	1300	1410	785	985	1285	535	1185	850	2561	300
3000 SB	1600	1700	1800	2000	130	575	865	1200	1315	1400	800	1000	1400	550	1200	865	2691	340
3000 SBB	1400	1500	1600	2300	155	560	850	1385	1500	1810	785	1185	1685	535	1485	850	2802	340
4000 SB	1900	2000	2100	2000	130	640	930	1165	1350	1390	865	1015	1350	615	1165	865	2900	500
4000 SBB	1600	1700	1800	2500	130	575	865	1400	1515	1925	800	1285	1800	550	1650	865	3081	500
5000 SB	1900	2000	2100	2250	120	630	855	1405	1520	1630	855	1055	1505	605	1255	855	3078	560

Listino prezzi accessori e ricambi a pagina 48
Accessories and spare parts price list available at page 48

Prodotti conformi alla direttiva 2014/68/UE PED (Art.4 Par.3)
Products complying with the directive 2014/68/UE PED (Art.4 Par.3)

316 Accumuli d'acqua calda sanitaria con scambiatore a piastre
DHW storage tanks with plate heat exchanger



La serie 316 sono serbatoi per acqua calda sanitaria. Indicati ad essere installati negli impianti ove il prelievo di acqua calda sanitaria raggiunge punte di richiesta elevate.
Il modello 316 è dotato di uno scambiatore di calore esterno del tipo a piastre ispezionabili, della idonea pompa di circolazione (lato sanitario) e dei collegamenti idrici fra scambiatore e accumulo.

The 316 series products are domestic hot water tanks.Ideal for installation in systems where domestic hot water delivery has high peaks.
Model 316 is fitted with an external plate heat exchanger, openable for inspection, a special circulating pump (domestic hot water side) and water connections between the heat exchanger and storage tank.

CARATTERISTICHE TECNICHE *TECHNICAL FEATURES*	
Costruzione accumulo ***Storage tank construction***	Acciaio al carbonio di elevata qualità *High quality carbon steel*
Trattamento interno ***Inside treatment***	Trattamento anticorrosivo VITROFLEX idoneo per acqua uso alimentare secondo le direttive CE, D.M. 174 *VITROFLEX corrosion-proofing suitable for drinking water in accordance with EC directives*
Isolamento ***Insulated***	ECOFIRE, conducibilità termica λ = 0.037 W/mk, spessore 50 mm *ECOFIRE, thermal conductivity λ = 0.037 W/mk, 50 mm thick*
Rivestimento esterno ***Outside covering***	PVC accoppiato *Laminated PVC*
Accumulo ***Storage tank***	Pmax 8 bar - Tmax 99°C
Scambiatore a piastre ***Plate heat exchanger***	Pmax 10 bar - Tmax 140°C Acciaio inox AISI 316L, ispezionabili *AISI 316L stainless steel, openable for inspections*
Pompa ***Pomp***	Pmax 10 bar - Tmax 60°C Circolatore singolo a tre velocità *Single three-speed pump*
Accessori di serie ***Standard accessories***	Anodo/i di magnesio con tester di controllo *Magnesium anode/anodes with tester*
Garanzia ***Warranty***	3 anni *3 years*

Prodotti conformi alla direttiva 2014/68/UE PED (Art.4 Par.3)
Products complying with the directive 2014/68/UE PED (Art.4 Par.3)

Uso: acqua calda sanitaria
Use: domestic hot water

Abbinabile con:
Combined with:

Esempio di impianto *Example of a system*

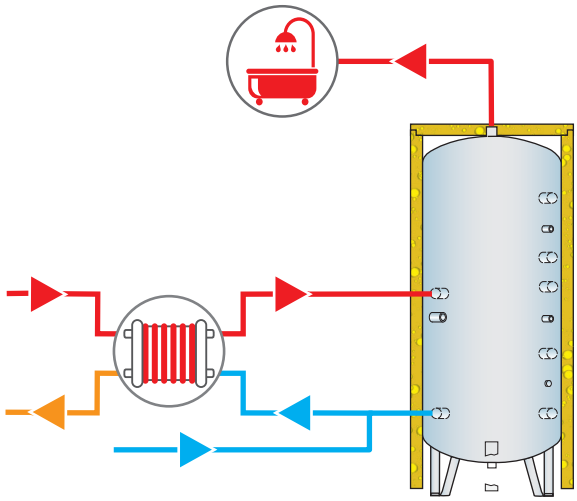

Disegno tecnico *Technical drawing*

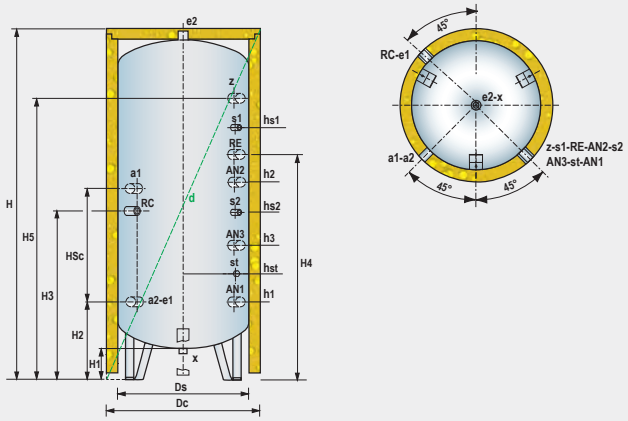

a1	Entrata circuito primario *Primary circuit inlet*	**AN3**	Anodo 300÷800 lt *Anode 300÷800 lt*	**s1-s2**	Attacco sonda ausiliaria *Auxiliary probe fitting*
a2	Uscita circuito primario *Primary circuit inlet*	**AN1-AN2**	Anodi 1000÷5000 lt *Anodes* 1000÷5000 lt	**st**	Attacco sonda temperatura *Temperature probe fitting*
e1	Entrata acqua sanitaria *Domestic water inlet*	**RE**	Attacco resistenza elettrica *Electric heater fitting*	**RC**	Ricircolo *Ricirculation*
e2	Uscita acqua sanitaria *Primary circuit outlet*	**Z**	Attacco ausiliario *Auxiliary fitting*	**X**	Scarico *Drain*

lt	CONNESSIONI *CONNECTIONS*										
	a1	**a2**	**e1**	**e2**	**AN1÷AN3**	**RE**	**Z**	**s**	**st**	**RC**	**X**
300÷1000	G1”1/4-F	G1”1/4-F	G1”1/4-F	G1"1/2-F	G1"1/4-F	G2”-F	-	G1/2"-F	G1/2"-F	G1"-F	G1"1/4-F
1500÷5000	G1”1/4-F	G1”1/4-F	G3"-F	G3"-F	G1"1/4-F	-	G2"-F	G1/2"-F	G1/2"-F	G1"-F	G3"-F

lt	DIMENSIONALE *SIZES* (mm)																Peso *Weight* (Kg)
	Ds	**Dc**	**H**	**H1**	**H2**	**H3**	**H4**	**H5**	**HSc**	**Sonde** *Probes*			**Anodi** *Anodes*			**d**	
										hst	**hs1**	**hs2**	**h1**	**h2**	**h3**		
300	550	650	1580	165	390	930	980	-	880	525	1280	-	-	-	700	1724	55
500	650	750	1880	155	410	1050	1190	-	940	540	1500	-	-	-	720	2039	84
800	790	890	1930	145	430	1170	1170	-	940	585	1520	-	-	-	920	2142	106
1000	790	890	2180	145	445	1170	1570	-	940	655	1720	-	420	1170	-	2370	125
1500	950	1050	2535	185	485	1310	-	2135	940	710	1960	1150	460	1510	-	2752	202
2000	1100	1200	2570	170	495	1320	-	2145	940	720	1970	1205	470	1520	-	2845	245
3000	1250	1350	2840	150	520	1345	-	2370	940	745	2245	1230	495	1745	-	3153	303
4000	1400	1500	2915	155	560	1385	-	2410	940	785	2285	1270	535	1785	-	3287	477
5000	1600	1700	2970	130	575	1400	-	2425	940	800	2300	1285	550	1800	-	3432	560

316 Accumuli d'acqua calda sanitaria con scambiatore a piastre
DHW storage tanks with plate heat exchanger

PRESTAZIONI *PERFORMANCE*							
N°	W	Cond. 1			Cond. 2		
		KW	1 l/h	2 l/h	KW	1 l/h	2 l/h
11	60	36	1258	850	32	1387	840
15	60	58	1998	1350	51	2204	1340
19	60	77	2664	1800	68	2933	1780
23	60	98	3367	2275	86	3711	2250
25	60	108	3737	2525	96	4119	2500
27	60	125	4292	2900	110	4730	2870
31	60	143	4921	3325	126	5427	3300
33	80	161	5550	3750	142	6115	3700
37	80	178	6142	4150	157	6775	4100

Condizioni di funzionamento:
Cond. 1. Temperatura di ingresso/uscita circuito primario di 80/55°C e di ingresso/uscita sanitario di 8/45°C
Cond. 2. Temperatura di ingresso/uscita circuito primario di 80/60°C e di ingresso/uscita sanitario di 12/45°C

Operating conditions:
Cond. 1. Primary circuit inlet/outlet temperature 80/55°C and domestic hot water inlet/outlet temperature 8/45°C
Cond. 2. Primary circuit inlet/outlet temperature 80/60°C and domestic hot water inlet/outlet temperature 12/45°C

Capacità accumulo (lt.) *Storage tank capacity (lt.)*	Numero di piastre. *Number of plates.*	Potenza pompa (W). *Pump power (W).*
Potenza di scambio (Kw) *Heat exchanger power (Kw)*	Portata primario (l/h) *Primary flow-rate (l/h)*	Portata secondaria (l/h) *Secondary flow-rate (l/h)*

Disegno scambiatore a piastre *Plate heat exchanger technical drawing*

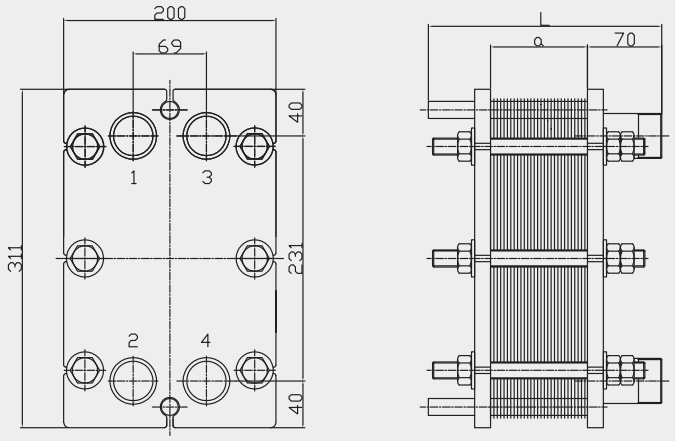

CONNESSIONI ***CONNECTIONS***
G 1" 1/4

1. Ingresso primario *primary inlet*
2. Uscita primario *primary outlet*
3. Uscita secondario *secondary outlet*
4. Ingresso secondario *secondary inlet*

Uso: acqua calda sanitaria
Use: domestic hot water

Abbinabile con:
Combined with:



316PE

VITROFLEX

Isolamento flessibile spessore **50mm**
*Flexible insulation **50mm** thick*

lt	Codice *Code*	N°
300	316PE0300/11	11
	316PE0300/15	15
	316PE0300/19	19
	316PE0300/23	23
	316PE0300/25	25
	316PE0300/27	27
	316PE0300/31	31
	316PE0300/33	33
	316PE0300/37	37
500	316PE0500/11	11
	316PE0500/15	15
	316PE0500/19	19
	316PE0500/23	23
	316PE0500/25	25
	316PE0500/27	27
	316PE0500/31	31
	316PE0500/33	33
	316PE0500/37	37
800	316PE0800/11	11
	316PE0800/15	15
	316PE0800/19	19
	316PE0800/23	23
	316PE0800/25	25
	316PE0800/27	27
	316PE0800/31	31
	316PE0800/33	33
	316PE0800/37	37
1000	316PE1000/11	11
	316PE1000/15	15
	316PE1000/19	19
	316PE1000/23	23
	316PE1000/25	25
	316PE1000/27	27
	316PE1000/31	31
	316PE1000/33	33
	316PE1000/37	37
1500	316PE1500/11	11
	316PE1500/15	15
	316PE1500/19	19
	316PE1500/23	23
	316PE1500/25	25
	316PE1500/27	27
	316PE1500/31	31
	316PE1500/33	33
	316PE1500/37	37

lt	Codice *Code*	N°
2000	316PE2000/11	11
	316PE2000/15	15
	316PE2000/19	19
	316PE2000/23	23
	316PE2000/25	25
	316PE2000/27	27
	316PE2000/31	31
	316PE2000/33	33
	316PE2000/37	37
3000	316PE3000/11	11
	316PE3000/15	15
	316PE3000/19	19
	316PE3000/23	23
	316PE3000/25	25
	316PE3000/27	27
	316PE3000/31	31
	316PE3000/33	33
	316PE3000/37	37
4000	316PE4000/11	11
	316PE4000/15	15
	316PE4000/19	19
	316PE4000/23	23
	316PE4000/25	25
	316PE4000/27	27
	316PE4000/31	31
	316PE4000/33	33
	316PE4000/37	37
5000	316PE5000/11	11
	316PE5000/15	15
	316PE5000/19	19
	316PE5000/23	23
	316PE5000/25	25
	316PE5000/27	27
	316PE5000/31	31
	316PE5000/33	33
	316PE5000/37	37

Listino prezzi accessori e ricambi a pagina 48
Accessories and spare parts price list available at page 48

EOP

Bollitore orizzontale con scambiatore estraibile
Horizontal storage tank with removable heat exchanger



La serie EOP sono bollitori orizzontali per la produzione e l'accumulo di acqua calda sanitaria. Gli scambiatori di calore sono a fascio tubiero estraibile, con tubi in acciaio inossidabile mandrinati su piastra in acciaio trattata VITROFLEX. Una grande potenzialità di scambio unita a perdite di carico trascurabili li rendono il compromesso ideale fra potenza installata e volume d'acqua calda accumulato, sono ideali per impianti sanitari ove il prelievo di acqua calda raggiunge punte di richiesta elevate (centri sportivi, ospedali, piscine, impianti civili centralizzati...).

The EOP series products are horizontal storage tanks for the production and storage of domestic hot water. The heat exchangers used are removable U-shaped tube bundles, made by stainless steel tubes expanded onto steel plates with VITROFLEX treatment. These storage tanks, with high heat exchange capacity and low pressure drop, represents the best compromise between installed power and volume of hot water stored, making them ideal for connection to domestic hot water systems where delivery of hot water has very high peaks (sports centres, hospitals, swimming pools, centralised residential systems,...).

CARATTERISTICHE TECNICHE *TECHNICAL FEATURES*	
Costruzione accumulo ***Storage tank construction***	Acciaio al carbonio di elevata qualità *High quality carbon steel*
Trattamento interno ***Inside treatment***	Trattamento anticorrosivo VITROFLEX idoneo per acqua uso alimentare secondo le direttive CE, D.M. 174 *VITROFLEX corrosion-proofing suitable for drinking water in accordance with EC directives*
Isolamento ***Insulated***	ECOFIRE, conducibilità termica λ = 0.037 W/mk, spessore 50 mm *ECOFIRE, thermal conductivity λ = 0.037 W/mk, 50 mm thick*
Rivestimento esterno ***Outside covering***	PVC accoppiato *Laminated PVC*
Accumulo ***Storage tank***	Pmax 8 bar - Tmax 99°C
Scambiatore ***Heat exchanger***	Pmax 12 bar - Tmax 110°C Estraibile acciaio inox *Removable stainless steel*
Accessori di serie ***Standard accessories***	Anodo/i di magnesio con tester di controllo *Magnesium anode/anodes with tester*
Garanzia ***Warranty***	3 anni *3 years*

Prodotti conformi alla direttiva 2014/68/UE PED (Art.4 Par.3)
Products complying with the directive 2014/68/UE PED (Art.4 Par.3)

Uso: acqua calda sanitaria
Use: domestic hot water

Abbinabile con:
Combined with:

Esempio di impianto *Example of a system*

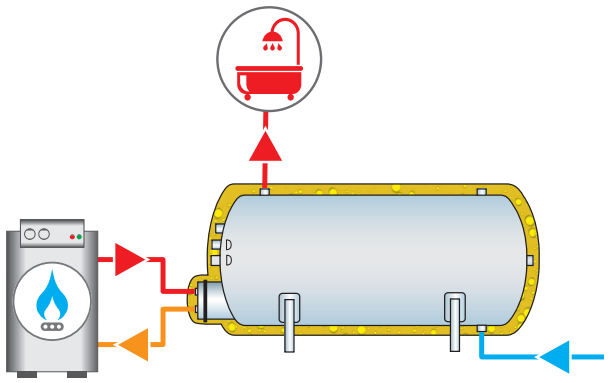

Disegno tecnico *Technical drawing*

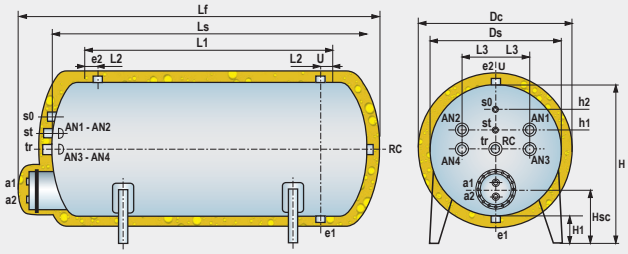

a1	Entrata circuito primario *Primary circuit inlet*
a2	Uscita circuito primario *Primary circuit inlet*
e1	Entrata acqua sanitaria *Domestic water inlet*
e2	Uscita acqua sanitaria *Primary circuit outlet*

AN1	Anodo 500 lt *Anode 500 lt*
AN1-AN2	Anodi 800-1000 lt *Anodes 800-1000 lt*
AN3-AN4	Anodi 1500÷5000 lt *Anodes 1500÷5000 lt*
s0	Attacco sonda ausiliaria *Auxiliary probe fitting*

st	Attacco sonda temperatura *Temperature probe fitting*
tr	Attacco termoregolatore *Temperature controller fitting*
RC	Ricircolo - Resistenza elettrica *Recirculation - Electrical Resistance*
U	Servizio *Service*

lt	CONNESSIONI *CONNECTIONS*									
	a1	**a2**	**e1**	**e2**	**AN1÷AN4**	**s0**	**st**	**tr**	**RC**	**U**
500	G1"-F	G1"-F	G1"1/4-F	G1"1/4-F	G1"1/4-F	G1/2"-F	G1/2"-F	G1"1/4-F	G1"1/4-F	G3/4"-F
800÷1000	G2"-F	G2"-F	G1"1/4-F	G1"1/4-F	G1"1/4-F	G1/2"-F	G1/2"-F	G1"1/4-F	G1"1/4-F	G3/4"-F
1500÷3000	G2"-F	G2"-F	G2"-F	G2"-F	G1"1/4-F	G1/2"-F	G1/2"-F	G1"1/4-F	G1"1/4-F	G3/4"-F
4000÷5000	G2"-F	G2"-F	G3"-F	G3"-F	G1"1/4-F	G1/2"-F	G1/2"-F	G1"1/4-F	G1"1/4-F	G3/4"-F

lt	DIMENSIONALE *SIZES* (mm)												Peso *Weight* (Kg)
	Ds	**Dc**	**Ls**	**Lf**	**L1**	**L2**	**L3**	**H**	**H1**	**HSc**	**h1**	**h2**	
500	650	750	1640	1860	1250	65	150	805	155	305	580	675	100
800	790	890	1700	1950	1250	65	200	935	145	335	665	795	130
1000	790	890	1950	2195	1500	65	200	935	145	335	665	795	155
1500	950	1050	2240	2510	1800	75	230	1120	170	360	820	970	225
2000	1100	1200	2290	2530	1800	75	260	1260	160	375	910	1110	280
2500	1250	1350	2380	2580	1800	75	270	1380	130	345	930	1230	320
3000	1250	1350	2580	2830	2000	75	270	1380	130	345	930	1230	345
4000	1400	1500	2650	2895	2000	85	300	1570	165	385	1020	1420	515
5000	1600	1700	2730	2935	2000	85	300	1750	150	365	1050	1600	600

EOP

Bollitore orizzontale con scambiatore estraibile
Horizontal storage tank with removable heat exchanger

PRESTAZIONI *PERFORMANCE*						
lt	m²	KW (1)	1 l/h	min (2)	l/h (3)	l/10' (3)
500	1	32	2752	63	834	366
800	1.5	56	4816	57	1459	607
1000	2	74	6364	54	1929	776
1500	3	94	8084	64	2450	1090
2000	4	150	12900	54	3909	1561
2500	5	174	14964	58	4535	1892
3000	6	200	17200	60	5212	2232
4000	8	289	24854	56	7532	3073
5000	10	336	28896	60	8756	3732

(1) Potenza termica dello scambiatore calcolata ipotizzando una temperatura di ingresso/uscita circuito primario di 80/70°C e di ingresso sanitario di 12°C.
(2) Tempo necessario per innalzare la temperatura dell'acqua in ingresso sanitario, 12°C, alla temperatura di accumulo pari a 60°C.
(3) Quantità di acqua calda sanitaria disponibile alla temperatura di utilizzo di 45°C in continuo o nei primi 10 minuti.

(1) Heat exchanger output calculated assuming a primary circuit inlet/outlet temperature of 80/70°C and a DHW inlet temperature of 12°C.
(2) Time needed to increase the domestic water inlet temperature, 12°C, to the storage temperature of 60°C.
(3) Quantity of domestic hot water available at a delivery temperature of 45°C, continuously or in the first 10 minutes.

TABELLA SCAMBIATORI *HEAT EXCHANGER TABLE*									
lt	**500**	**800**	**1000**	**1500**	**2000**	**2500**	**3000**	**4000**	**5000**
Di serie *Standard* (m²)	Sc	Sc	Sc	Sc	Sc	Sc	Sc	Sc	Sc
	1	1.5	2	3	4	5	6	8	10
Optional (m²)	0.75	2	1.5	1.5	5	4	4	4	4
		3	3	2	6	6	5	5	5
								6	6
									8

DATI SCAMBIATORI *HEAT EXCHANGER DATA*										
m²	**0.75**	**1**	**1.5**	**2**	**3**	**4**	**5**	**6**	**8**	**10**
KW	27	32	56	74	94	150	174	200	289	336
lt	4	5	8.5	10.5	14	19	22	24.8	33	40
Ø mm	300	300	380	380	380	430	430	430	430	430

lt — Capacità accumulo (lt.) *Storage tank capacity (lt.)*	m² — Superficie di scambio (m²) *Heat exchanger surface (m²)*	KW — Potenza di scambio (Kw) *Heat exchanger power (Kw)*
1 l/h — Portata primario (l/h) *Primary flow-rate (l/h)*	min — Tempo di messa a regime (min.) *TIme to reach temperature (min.)*	l/h — Portata ACS (l/h) *DHW flow-rate (l/h)*
l/10' — Portata ACS nei primi 10 min. *DHW flow-rate in the first 10 min.*	lt — Contenuto acqua scambiatore (lt.) *Heat exchangercapacity (lt.)*	Ø mm — Diametro flangia scambiatore *Heat exchanger diameter flange*

Uso: acqua calda sanitaria
Use: domestic hot water

Abbinabile con:
Combined with:



EOPX

VITROFLEX

Isolamento flessibile spessore **50 mm**
*Flexible insulation **50 mm** thick*

lt	Codice *Code*	m²
500	EOPX0500	1
800	EOPX0800	1.5
1000	EOPX1000	2
1500	EOPX1500	3
2000	EOPX2000	4
2500	EOPX2500	5
3000	EOPX3000	6
4000	EOPX4000	8
5000	EOPX5000	10

Listino prezzi accessori e ricambi a pagina 48
Accessories and spare parts price list available at page 48

VAP

Bollitore con scambiatore estraibile per vapore
Storage tank with removable heat exchanger for steam



VAP è un bollitore per la produzione e l'accumulo di acqua calda sanitaria. Gli scambiatori di calore sono a fascio tubiero estraibile, con tubi in acciaio inossidabile mandrinati su piastra in acciaio trattata VITROFLEX.
Nella serie vapore la flangia é a massello permettendo quindi di posizionare i tubi dello scambiatore quasi in modo complanare rispetto all'interno dell'accumulo, garantendo: 1. miglioramento del moto convettivo; 2. maggiore resa termica; 3. assenza di surriscaldamenti localizzati che possono dare luogo a danni del rivestimento anticorrosivo e/o innescare fenomeni corrosivi.

VAP are storage tanks for the production and storage of domestic hot water. The heat exchangers used are removable U-shaped tube bundles.
In the steam series solid flanges are used. This solution means the heat exchanger tubes can be positioned almost coplanar to inside of the storage tank, thus guaranteeing: 1. improvement in convective motion; 2. higher heat output; 3. no local overheating that may damage corrosion-proof coating and/or trigger corrosion.

CARATTERISTICHE TECNICHE *TECHNICAL FEATURES*	
Costruzione accumulo ***Storage tank construction***	Acciaio al carbonio di elevata qualità *High quality carbon steel*
Trattamento interno ***Inside treatment***	Trattamento anticorrosivo VITROFLEX idoneo per acqua uso alimentare secondo le direttive CE, D.M. 174 *VITROFLEX corrosion-proofing suitable for drinking water in accordance with EC directives*
Isolamento ***Insulated***	500÷1000 lt Poliuretano rigido, conducibilità termica λ = 0.023 W/mk, spessore 70 mm 1500÷5000 lt Polistirolo rigido, conducibilità termica λ = 0.035 W/mk, spessore 60 mm *500÷1000 litres rigid polyurethane, thermal conductivity λ = 0.023 W/mk, 70 mm thick* *1500÷5000 litres rigid polyurethane, thermal conductivity λ = 0.035 W/mk, 60 mm thick*
Rivestimento esterno ***Outside covering***	PVC accoppiato *Laminated PVC*
Accumulo ***Storage tank***	Pmax 6 bar - Tmax 99°C
Scambiatore ***Heat exchanger***	1.61-3.37 m² - Pmax 12 bar - Tmax 191.7°C 4.85 m² - Pmax 8 bar - Tmax 175.4°C Estraibile acciaio inox AISI 316L *Removable stainless steel AISI 316L*
Accessori di serie ***Standard accessories***	Anodo/i di magnesio con tester di controllo - Gruppo di scarico *Magnesium anode/anodes with tester - Drain assembly*
Garanzia ***Warranty***	3 anni *3 years*

VAP
VITROFLEX
Isolamento rigido spessore **60-70 mm**
*Rigid insulation **60-70 mm** thick*

lt	Codice *Code*	m²
500	EVPXV0500	1.61
800	EVPXV0800	1.61
1000	EVPXV1000	1.61
1500	EVPXV1500	3.37
2000	EVPXV2000	3.37
2500	EVPXV2500	3.37
3000	EVPXV3000	4.85
4000	EVPXV4000	4.85
5000	EVPXV5000	4.85

Esempio di impianto ***Example of a system***

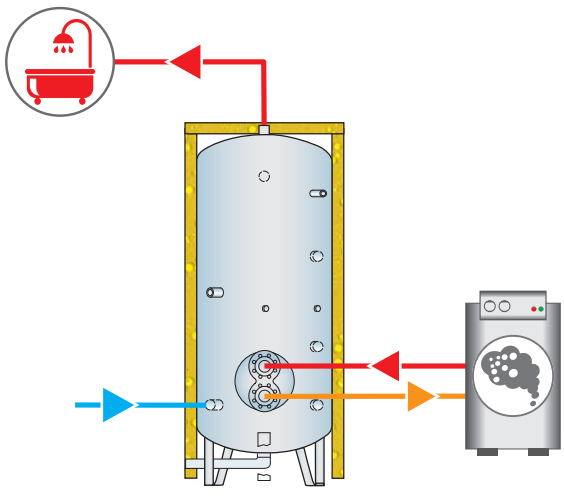

Listino prezzi accessori e ricambi a pagina 48
Accessories and spare parts price list available at page 48

Uso: acqua calda sanitaria
Use: domestic hot water

Abbinabile con:
Combined with:

Disegno tecnico *Technical drawing*

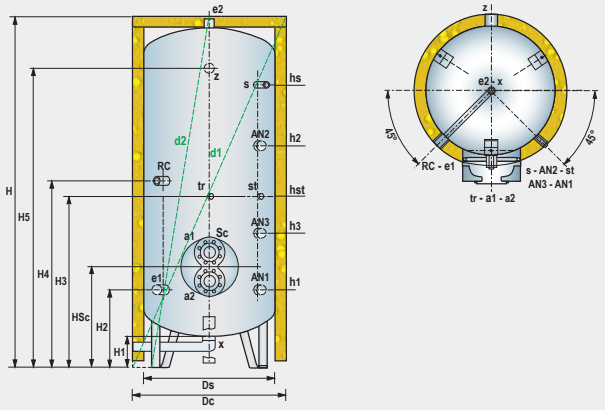

a1	Entrata circuito primario *Primary circuit inlet*
a2	Uscita circuito primario *Primary circuit inlet*
e1	Entrata acqua sanitaria *Domestic water inlet*
e2	Uscita acqua sanitaria *Primary circuit outlet*
AN3	Anodo 500÷800 lt *Anode 500÷800 lt*
AN1-AN2	Anodo 1000÷5000 lt *Anode 1000÷5000 lt*

tr	Attacco termoregolatore *Temperature control fitting*
Z	Attacco ausiliario *Auxiliary fitting*
s	Attacco sonda ausiliaria *Auxiliary probe fitting*
st	Attacco sonda temperatura *Temperature probe fitting*
RC	Ricircolo *Ricirculation*
X	Scarico *Drain*

lt	CONNESSIONI *CONNECTIONS*										
	a1	**a2**	**e1**	**e2**	**AN1÷AN3**	**tr**	**Z**	**s**	**st**	**RC**	**X**
500÷1000	DN65	DN65	G1"1/4-F	G1"1/2-F	G1"1/4-F	G1"-F	-	G1/2"-F	G1/2"-F	G1"-F	G1"1/4-F
1500÷5000	DN80	DN80	G3"-F	G3"-F	G1"1/4-F	G1"-F	G2"-F	G1/2"-F	G1/2"-F	G1"-F	G3"-F

lt	DIMENSIONALE *SIZES* (mm)															Peso *Weight* (Kg)
	Ds	**Dc**	**H**	**H1**	**H2**	**H3**	**H4**	**H5**	**HSc**	**Sonde** *Probes*		**Anodi** *Anodes*			**d1**	
										hst	**hs**	**h1**	**h2**	**h3**		
500	650	790	1885	155	415	855	1055	-	595	855	1405	-	-	725	2044	110
800	790	930	1940	145	430	870	1070	-	610	870	1420	-	-	1000	2151	150
1000	790	930	2173	145	430	1070	1170	-	660	1070	1670	420	1370	-	2364	170
1500	950	1070	2510	185	485	1210	1510	2135	730	1210	1960	460	1560	-	2729	245
2000	1100	1220	2530	170	495	1220	1520	2145	740	1220	1970	470	1570	-	2809	300
2500	1250	1370	2600	150	510	1235	1535	2160	755	1235	1985	485	1585	-	2939	345
3000	1250	1370	2780	150	510	1235	1685	2360	755	1235	2235	485	1735	-	3099	370
4000	1400	1520	2895	185	590	1305	1755	2430	825	1305	2305	555	1805	-	3270	560
5000	1600	1720	2910	130	575	1290	1740	2415	810	1290	2290	540	1790	-	3380	650

TABELLA SCAMBIATORI *HEAT EXCHANGER TABLE*									
lt	**500**	**800**	**1000**	**1500**	**2000**	**2500**	**3000**	**4000**	**5000**
lt	12	12	12	16.66	16.66	16.66	24.5	24.5	24.5
Di serie *Standard*	Sc	Sc	Sc	Sc	Sc	Sc	Sc	Sc	Sc
(m^2)	1.61	1.61	1.61	3.37	3.37	3.37	4.85	4.85	4.85

Prodotto collaudato in accordo a 2014/68/UE PED, modulo di conformità applicabile A categoria di rischio 1
Product tested in accordance with 2014/68/UE PED, applicable conformity assessment module A, risk category 1

217 Vasi di espansione collaudati 2014/68/UE PED
Expansion vessels tested in compliance with 2014/68/UE PED



La serie 217 sono vasi d'espansione, collaudati 2014/68/UE PED, idonei ad assorbire l'aumento di volume del fluido contenuto nell'impianto e, contemporaneamente, a mantenere la pressione entro i limiti di funzionamento.

The 217 series products are expansion vessels tested in compliance with 2014/68/UE PED, suitable for absorbing the increase in fluid volume in the system and, at the same time, maintaining the pressure within the operating limits.

CARATTERISTICHE TECNICHE *TECHNICAL FEATURES*		
Costruzione accumulo ***Storage tank construction***	Acciaio al carbonio di elevata qualità *High quality carbon steel*	
Trattamento esterno ***Outside treatment***	**217**V	Verniciatura *Painted*
	217Z	Zincatura a bagno caldo *Hot dip galvanisation*
Accumulo ***Storage tank***	Pmax 8 bar Tmin -10°C Tmax + 175,4°C	
Garanzia ***Warranty***	2 anni *2 years*	

Utilizzo: Versione 8 bar per uso con aria + acqua + vapore d'acqua (temperatura max vapore d'acqua vedi tabella)
Use: Version 8 bar and 12 bar for use with air + water + vapor of water (maximum temperature water vapor see table)

217V
VERNICIATURA
PAINTED

lt	Codice *Code*	bar
500	217V0500/08	8
800	217V0800/08	
1000	217V1000/08	
1500	217V1500/08	
2000	217V2000/08	
2500	217V2500/08	
3000	217V3000/08	
4000	217V4000/08	
5000	217V5000/08	

217Z
ZINCATURA A BAGNO CALDO
HOT DIP GALVANISATION

lt	Codice *Code*	bar
500	217Z0500/08	8
800	217Z0800/08	
1000	217Z1000/08	
1500	217Z1500/08	
2000	217Z2000/08	
2500	217Z2500/08	
3000	217Z3000/08	
4000	217Z4000/08	
5000	217Z5000/08	

Listino prezzi accessori e ricambi a pagina 48
Accessories and spare parts price list available at page 48

Prodotti conformi alla direttiva 2014/68/UE PED (Art.4 Par.3)
Products complying with the directive 2014/68/UE PED (Art.4 Par.3)

Uso: riscaldamento
Use: heating

Disegno tecnico *Technical drawing*

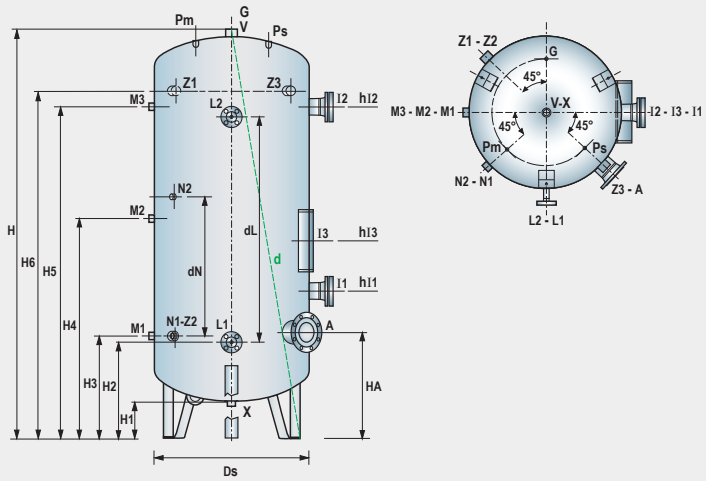

A	Collegamento d'impianto *Connection to the system*	**Pm**	Attacco manometro *Pressure gauge fitting*	**Z1**	Attacco ausiliario 1500÷5000 lt *Auxiliary fitting 1500÷5000 lt*
L1-L2	Attacco indicatore di livello *Level gauge fitting*	**Ps**	Attacco pressostato *Pressure switch fitting*	**Z2-Z3**	Attacco ausiliario 2500÷5000 lt *Auxiliary fitting 2500÷5000 lt*
M1-M2-M3	Attacco regolatore di livello massimo *Maximum level control fitting*	**G**	Ingresso gas di pressurizzazione *Pressurisation gas inlet*	**I1-I2-I3**	Aperture d'ispezione (solo su richiesta) *Inspection opening (only upon request)*
N1-N2	Attacco regolatore di livello minimo *Minimum level control fitting*	**V**	Attacco valvola di sicurezza *Safety valve fitting*	**X**	Scarico *Drain*

lt	CONNESSIONI *CONNECTIONS*											
	A*	**L1 - L2***	**M1-M2-M3**	**N1-N2**	**Pm**	**Ps**	**G**	**V**	**Z1**	**Z2-Z3**	**I1-I2-I3**	**X**
500	DN65	Dn20	NPT 1"-F	NPT 1"-F	G3/8"-F	G3/8"-F	G3/8"-F	G1"1/4-F	G2"-F	G2"-F		G1"1/4-F
800÷1000	DN80	Dn20	NPT 1"-F	NPT 1"-F	G3/8"-F	G3/8"-F	G3/8"-F	G1"1/4-F	G2"-F	G2"-F		G1"1/4-F
1500÷2500	DN100	Dn20	NPT 1"-F	NPT 1"-F	G3/8"-F	G3/8"-F	G3/8"-F	G1"1/4-F	G2"-F	G2"-F		G1"1/4-F
3000	DN125	Dn20	NPT 1"-F	NPT 1"-F	G3/8"-F	G3/8"-F	G3/8"-F	G1"1/4-F	G2"-F	G2"-F		G1"1/4-F
4000÷5000	DN150	Dn20	NPT 1"-F	NPT 1"-F	G3/8"-F	G3/8"-F	G3/8"-F	G1"1/4-F	G2"-F	G2"-F		G1"1/4-F

lt	DIMENSIONALE *SIZES* (mm)															Peso *Weight* (Kg)	
	Ds	**H**	**HA**	**H1**	**H2**	**H3**	**H4**	**H5**	**H6**	**dN**	**dL**	**Aperture d'ispezione** *Inspection openings* (optional)			**d**		
												hl1	**hl2**	**hl3**		**Vern.**	**Zinc.**
500	650	1830	455	165	440	450	890	1450	-	640	1000	555	1405	-	1859	134	146
800	790	1980	575	235	550	560	1000	1560	-	640	1000	665	1515	-	2019	204	223
1000	790	2230	575	235	555	565	1170	1860	-	690	1295	665	1765	-	2265	227	249
1500	1000	2275	615	190	570	580	1255	1785	1845	780	1295	665	1765	955	2329	392	430
2000	1000	2775	620	190	580	590	1265	2295	2335	780	1590	-	-	955	2820	535	588
2500	1200	2775	710	230	670	680	1490	2270	2270	890	1590	-	-	1050	3024	643	714
3000	1200	2935	735	230	685	695	1505	2285	2425	890	1590	-	-	840	2996	758	832
4000	1450	3070	815	180	740	750	1560	2340	2450	890	1590	-	-	1000	3154	1154	1267
5000	1450	3555	815	180	740	750	1765	2875	2950	1110	2125	-	-	1000	3628	1335	1466

*** EN1092-1 type 11**

ANODO DI MAGNESIO *MAGNESIUM ANODE*



Codice *Code*	Caratteristiche *Features*	Abbinabile con *Combined with*						
		APT	SPTE	EVP	EOP	VAP	116	316
AND08	∅ 1" x 300 mm	✓	✓	✗	✗	✗	✗	✗
ANDCEA06	∅ 1"1/4 x 400 mm 300÷1500 lt.	✗	✗	✓	✓	✓	✓	✓
ANDCEA04	∅ 1"1/4 x 900 mm 2000÷5000 lt.	✗	✗	✓	✓	✓	✓	✓

KIT ANODO/I DI MAGNESIO + TESTER *MAGNESIUM ANODE/S + TESTER KIT*



Codice *Code*	Caratteristiche *Features*	Abbinabile con *Combined with*						
		APT	SPTE	EVP	EOP	VAP	116	316
KITCEA04	1 pz. ∅ 1"1/4 x 400 mm 300÷800 lt.	✗	✗	✓	✓	✓	✓	✓
KITCEA06	2 pz. ∅ 1"1/4 x 400 mm 1000÷1500 lt.	✗	✗	✓	✓	✓	✓	✓
KITCEA08	2 pz. ∅ 1"1/4 x 900 mm 2000÷5000 lt.	✗	✗	✓	✓	✓	✓	✓

ANODO/I CORRENTE IMPRESSA *IMPRESSED CURRENT PROTECTION*



Codice *Code*	Caratteristiche *Features*	Abbinabile con *Combined with*						
		APT	SPTE	EVP	EOP	VAP	116	316
KITACI01	300÷800 lt.	✗	✗	✓	✓	✓	✓	✓
KITACI02	1000÷1500 lt.	✗	✗	✓	✓	✓	✓	✓
KITACI03	2000÷5000 lt.	✗	✗	✓	✓	✓	✓	✓

SCAMBIATORE ESTRAIBILE ACCIAIO INOX *REMOVABLE STAINLESS STEEL HEAT EXCHANGER*



Codice *Code*	Caratteristiche *Features*
UX075	0.75 m² - Dn 300 - 16 fori *holes*
UX1	1.00 m² - Dn 300 - 16 fori *holes*
UX15	1.50 m² - Dn 380 - 19 fori *holes*
UX2	2.00 m² - Dn 380 - 19 fori *holes*
UX3	3.00 m² - Dn 380 - 19 fori *holes*
UX4	4.00 m² - Dn 430 - 22 fori *holes*
UX5	5.00 m² - Dn 430 - 22 fori *holes*
UX6	6.00 m² - Dn 430 - 22 fori *holes*
UX8	8.00 m² - Dn 430 - 22 fori *holes*
UX10	10.00 m² - Dn 430 - 22 fori *holes*

KIT GUARNIZIONI, BULLONI, ISOLATORI *KIT OF GASKET, BOLTS, INSULATORS*



Codice *Code*	Caratteristiche *Features*	Abbinabile con m² *Combined with m²*									
		0.75	1	1.5	2	3	4	5	6	8	10
KITGBI01	Dn 300 - 16 fori *holes*	✓	✓	✗	✗	✗	✗	✗	✗	✗	✗
KITGBI02	Dn 380 - 19 fori *holes*	✗	✗	✓	✓	✓	✗	✗	✗	✗	✗
KITGBI03	Dn 430 - 22 fori *holes*	✗	✗	✗	✗	✗	✓	✓	✓	✓	✓

TESTATA ZINCATA *GALVANISED HEADER*



Codice *Code*	Caratteristiche *Features*	Abbinabile con m² *Combined with m²*									
		0.75	1	1.5	2	3	4	5	6	8	10
TZ01	Dn 300 - 16 fori *holes*	✓	✓	✗	✗	✗	✗	✗	✗	✗	✗
TZ02	Dn 380 - 19 fori *holes*	✗	✗	✓	✓	✓	✗	✗	✗	✗	✗
TZ03	Dn 430 - 22 fori *holes*	✗	✗	✗	✗	✗	✓	✓	✓	✓	✓

SCAMBIATORE ESTRAIBILE VAPORE *REMOVABLE STAINLESS STEEL HEAT EXCHANGER FOR STEAM*



Codice *Code*	Caratteristiche *Features*
UXVAP161	1.61 m² - Dn 309 - 12 fori *holes*
UXVAP337	3.37 m² - Dn 374 - 12 fori *holes*
UXVAP485	4.85 m² - Dn 374 - 12 fori *holes*

KIT GUARNIZIONI PER VAPORE *KIT OF GASKET FOR STEAM*

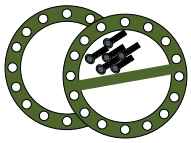

Codice *Code*	Caratteristiche *Features*	Abbinabile con m² *Combined with m²*		
		1.61	3.37	4.85
KITVAP05	Dn 309 - 12 fori *holes*	✓	✗	✗
KITVAP06	Dn 374 - 12 fori *holes*	✗	✓	✗
KITVAP07	Dn 374 - 12 fori *holes*	✗	✗	✓

TESTATA IN GHISA PER VAPORE *CAST-IRON HEADER FOR STEAM*



Codice *Code*	Caratteristiche *Features*	Abbinabile con m² *Combined with m²*		
		1.61	3.37	4.85
TGVAP05	Dn 309 - 12 fori *holes*	✓	✗	✗
TGVAP06	Dn 374 - 12 fori *holes*	✗	✓	✗
TGVAP07	Dn 374 - 12 fori *holes*	✗	✗	✓

QUADRO DI COMANDO ELETTRONICO *ELECTRONIC CONTROL PANEL KIT*



Codice *Code*	Caratteristiche *Features*	Abbinabile con *Combined with*						
		APT	SPTE	EVP	EOP	VAP	116	316
2301015	Kit completo Complete kit	✗	✗	✓	✓	✓	✓	✓
SC01	Scheda elettronica *Electronic board*	✗	✗	✓	✓	✓	✓	✓
SND01	Sonda temp. NTC *NTC temp. probes*	✗	✗	✓	✓	✓	✓	✓

RESISTENZE ELETTRICHE *ELECTRIC HEATERS*



Codice *Code*	Caratteristiche *Features*
0409057	2Kw - 1 1/4" - 300mm - 230 V
0409058	3Kw - 1 1/4" - 370mm - 230 V
0409059	4Kw - 1 1/4" - 370mm - 230 V
0409060	4Kw - 2" - 620mm - 380 V
0409061	5Kw - 2" - 620mm - 380 V
0409062	6Kw - 2" - 730mm - 380 V
0409063	7Kw - 2" - 730mm - 380 V
0409064	8Kw - 2" - 730mm - 380 V
0409065	9Kw - 2" - 730mm - 380 V
0409066	10Kw - 2" - 920mm - 380 V
0409067	12Kw - 2" - 920mm - 380 V

RESISTENZE ELETTRICHE CON TERMOSTATO *ELECTRIC HEATERS WITH TERMOSTAT*



Codice *Code*	Caratteristiche *Features*
0409068	2Kw - 1 1/4" - 300mm - 230 V
0409069	3Kw - 1 1/4" - 370mm - 230 V
0409070	4Kw - 1 1/4" - 370mm - 230 V
0409071	4Kw - 2" - 620mm - 380 V
0409072	5Kw - 2" - 620mm - 380 V
0409073	6Kw - 2" - 730mm - 380 V
0409074	7Kw - 2" - 730mm - 380 V
0409075	8Kw - 2" - 730mm - 380 V
0409076	9Kw - 2" - 730mm - 380 V
0409077	10Kw - 2" - 920mm - 380 V
0409078	12Kw - 2" - 920mm - 380 V

Resistenza elettrica con protezione IP40.
Termostato di sicurezza regolabile con protezione IP55.

Electric heater with IP40 protection.
Security thermostat with IP55 protection.